

qurna

Banyonuza özgü bir dokunuş ve daha zarif bir
atmosfer için sıcak renkleri, lüks detayları,
şık bir tasarımla birleştiriyoruz...

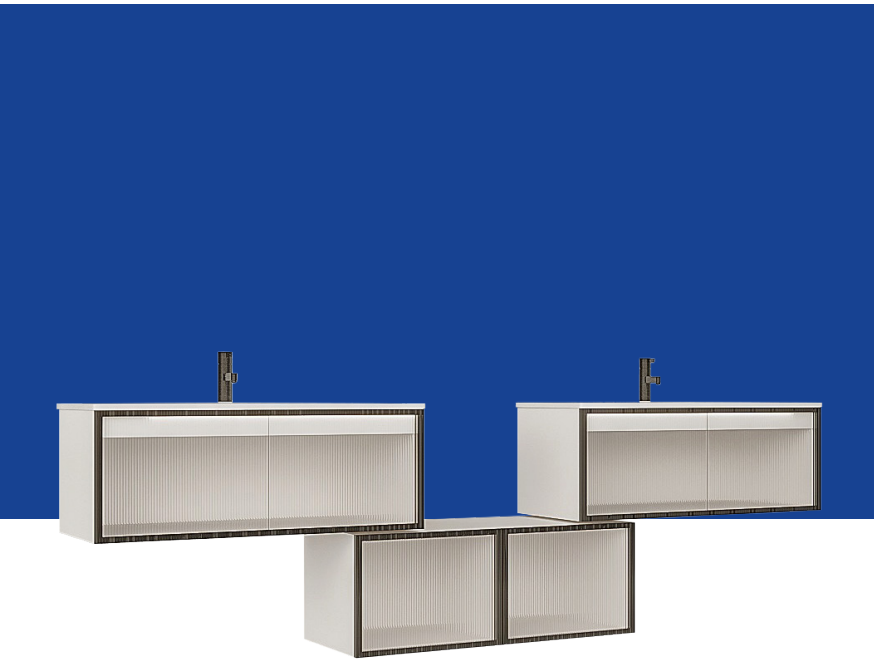



NEDEN **QURNA?**



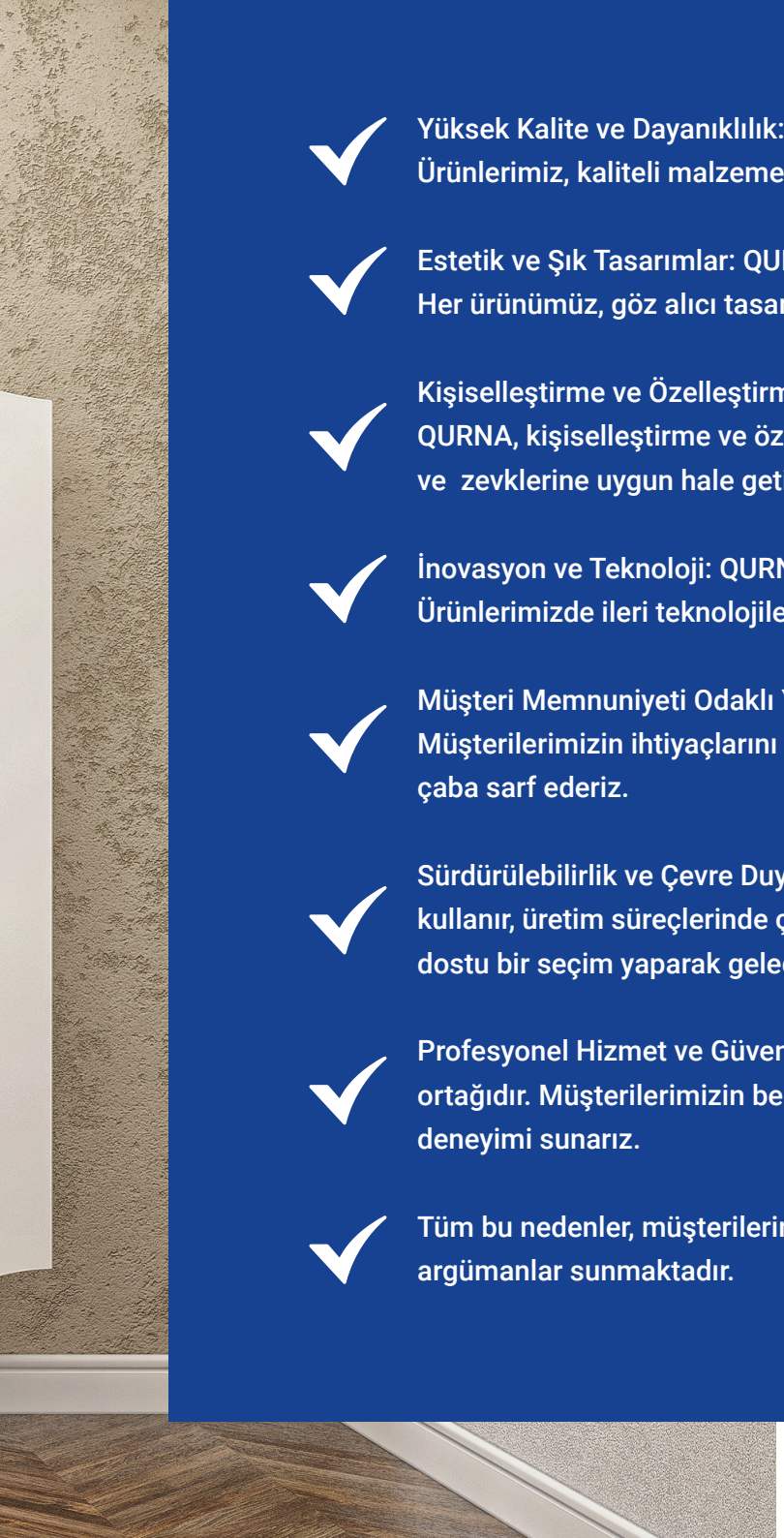

- Yüksek Kalite ve Dayanıklılık: QURNA, banyo mobilyalarında üstün kalite ve dayanıklılık sunar. Ürünlerimiz, kaliteli malzemeler ve özenli işçilikle üretilir, böylece uzun yıllar boyunca dayanıklılığını korur.
- Estetik ve Şık Tasarımlar: QURNA markası, estetik açıdan etkileyici ve şık banyo mobilyaları sunar. Her ürünümüz, göz alıcı tasarımlarıyla banyolarınıza değer katarken, fonksiyonellikten ödün vermez.
- Kişiselleştirme ve Özelleştirme: Müşterilerimizin farklı tercihlerini ve ihtiyaçlarını karşılamak için QURNA, kişiselleştirme ve özelleştirme seçenekleri sunar. Böylece, banyolarını tamamen kendi tarzlarına ve zevklerine uygun hale getirebilirler.
- İnovasyon ve Teknoloji: QURNA, banyo mobilyalarında inovasyonu ve teknolojiyi kullanmaktadır. Ürünlerimizde ileri teknolojiler ve yenilikçi çözümler kullanarak, kullanım kolaylığı ve konfor sağlarız.
- Müşteri Memnuniyeti Odaklı Yaklaşım: QURNA olarak müşteri memnuniyetini en ön planda tutarız. Müşterilerimizin ihtiyaçlarını anlamak, onlara özenle hizmet etmek ve sorularını yanıtlamak için sürekli çaba sarf ederiz.
- Sürdürülebilirlik ve Çevre Duyarlılığı: QURNA, çevreye duyarlı bir markadır. Sürdürülebilir malzemeler kullanır, üretim süreçlerinde çevresel etkileri en aza indirmeye çalışırız. Böylece müşterilerimiz, çevre dostu bir seçim yaparak gelecek nesiller için katkıda bulunurlar.
- Profesyonel Hizmet ve Güvenilirlik: QURNA, müşterilerine profesyonel hizmet sunar ve güvenilir bir iş ortağıdır. Müşterilerimizin beklentilerini aşmak için çaba sarf ederiz ve onlara güvenilir bir alışveriş deneyimi sunarız.
- Tüm bu nedenler, müşterilerin QURNA markasını banyo mobilyası konusunda tercih etmeleri için güçlü argümanlar sunmaktadır.

HAKKIMIZDA

Smetri Mimarlık markamız ile, uzun yıllardır mimari proje çizimi ve uygulamaları konusunda sektörde öncü bir firma olarak hizmet vermekteyiz. Villalar, ofisler, Tiny House'lar, çiftlik evleri, daireler ve oteller gibi çeşitli yapı türlerinde gerçekleştirdiğimiz başarılı projelerle adımızı duyurduk. Müşteri odaklı yaklaşımımız ve yaratıcı çözümlerimiz sayesinde, hayallerinizi gerçeğe dönüştürmek için size en iyi hizmeti sunmaktan gurur duyuyoruz.

Smetri Mimarlık olarak, sürekli gelişen ve değişen dünyada başarılı olmanın önemli bir unsurunun yenilikçilik olduğuna inanıyoruz. Bu nedenle, kurumsal yapımızı güçlendirme ve farklı sektörlere genişleme vizyonumuz doğrultusunda Qurna markasını yarattık. Qurna, banyo mobilyaları alanında yeni bir soluk getiren, kalite ve estetiği bir araya getiren bir markadır.

Qurna markası, modern yaşamın ihtiyaçlarına uygun olarak tasarlanmış, şık ve fonksiyonel banyo mobilyaları sunmaktadır. Mükemmeliyet odaklı yaklaşımımız ve deneyimli tasarım ekibimiz sayesinde, banyonuzda zarafet ve düzeni bir arada bulabileceğiniz ürünler üretiyoruz. Sadece işlevsellik değil, aynı zamanda estetik açıdan da etkileyici olan tasarımlarımızla, banyolarınıza benzersiz bir karakter katıyoruz.

Qurna markası olarak, müşterilerimizin ihtiyaçlarını en iyi şekilde anlamak ve beklentilerini aşmak için çaba sarf ediyoruz. Ürünlerimizi, kaliteli malzemelerle titizlikle üretirken, işçiliğimizde özenli bir yaklaşım sergiliyoruz.

İç mimarlıkta vizyonumuz, banyo mobilyalarında mükemmeliyetle buluşuyor.

Siz de bu buluşmaya dahil olun!

VİZYONUMUZ

QURNA olarak, banyo mobilyalarında mükemmelliği sunmak ve yaşam alanlarınıza değer katmak için yaratıcı çözümler üretmek istiyoruz. Müşterilerimize konforlu, şık ve işlevsel ürünler sunarak, banyolarını güzelleştirmek ve onların hayallerini gerçeğe dönüştürmek için varız.

MİSYONUMUZ

Kaliteli ve yenilikçi banyo mobilyaları tasarlamak, üretmek ve sağlamak suretiyle müşterilerimizin beklentilerini aşmak ve onlara benzersiz bir deneyim sunmaktır.
Müşteri memnuniyetini odak noktamız yaparak, her aşamada mükemmelliği hedefliyoruz.



DEĞERLERİMİZ

- ✓ Yaratıcılık ve İnovasyon: Yenilikçi düşünceye değer veriyor, sürekli olarak tasarım ve üretim süreçlerimizi geliştiriyoruz.
- ✓ Kalite ve Dayanıklılık: Ürünlerimizin kalitesini ve dayanıklılığını en üst seviyede tutarak, uzun ömürlü kullanım sağlamayı hedefliyoruz.
- ✓ Müşteri Odaklılık: Müşterilerimizin ihtiyaçlarını anlamak ve beklentilerini karşılamak için çaba sarf ediyor, onları dinliyor ve memnuniyetlerini en üst düzeyde tutmaya çalışıyoruz.
- ✓ Estetik ve Şıklık: Görsel açıdan etkileyici, zarif ve şık tasarımlarla banyolarınıza değer katıyoruz.
- ✓ Sürdürülebilirlik ve Çevre Duyarlılığı: Çevreye saygı duyuyor, ürünlerimizin çevresel etkilerini en aza indirmek için sürdürülebilir malzemeler ve üretim yöntemleri kullanıyoruz.
- ✓ İşbirliği ve Güven: Takım çalışmasını teşvik ediyor, çalışanlarımız arasında güvene dayalı bir çalışma ortamı oluşturuyoruz.

BELARUS

İnce Detaylarla Şıklığı Yakalayın!

Belarus Slim Fit Serisi, banyonuza modern bir dokunuş katmak için ideal çözümler sunar. 5 farklı modeldeki detaylar, banyonuzda minimalist bir tarz yaratmanıza yardımcı olacak ve aynı zamanda işlevselliği en üst düzeye çıkaracak.





Lida



Homel

LIDA

HOMEL

MINSKY

BREST

ORSA







- lida
- homel
- minsky





qurna

• orsa

• brest

İnce Detayların Şıklığını Keşfedin!

Telefon:
0 212 876 50 76

Email:
info@qurna.com.tr

Ig/Fb/Twitter:
@qurnafurniture

Adres:
Ataköy 7-8-9-10 Mah. E-5
Çobançeşme Yanyol Mevki
Selenium Retro 9 A Blok
No:16/1 Kat:02 İç Kapı: 34
Bakırköy İstanbul



LIDA



Ölçü	Malzeme	Renkler
55 CM 65 CM	**Gövde:** MDFlam **Kapak:** MDFlam Frenli Kapak	Beyaz Meşe Ceviz Siyah



Ölçü	Malzeme	Renkler
55 CM 65 CM	**Gövde:** MDFlam **Kapak:** MDFlam Frenli Kapak	Beyaz Meşe Ceviz Siyah



Ölçü	Malzeme	Renkler
55 CM 65 CM	**Gövde:** MDFlam **Kapak:** MDFlam Frenli Kapak	Beyaz Meşe Ceviz Siyah



Ölçü	Malzeme	Renkler
55 CM 65 CM	**Gövde:** MDFlam **Kapak:** MDFlam Frenli Kapak	Beyaz Meşe Ceviz Siyah







- LİDA 55

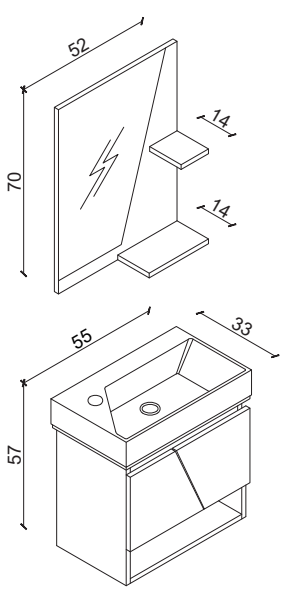

- LİDA 65

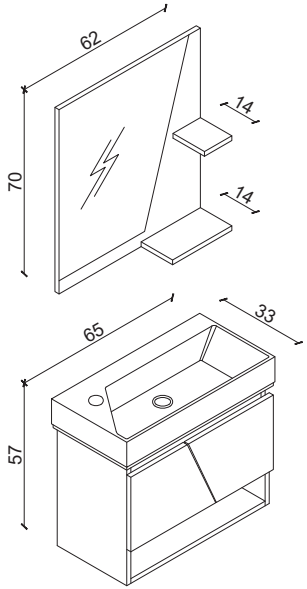



HOMEL



Ölçü	Malzeme	Renkler
60 CM 80 CM	**Gövde:** MDFlam **Kapak:** MDFlam Frenli Kapak	Beyaz Meşe Ceviz Siyah

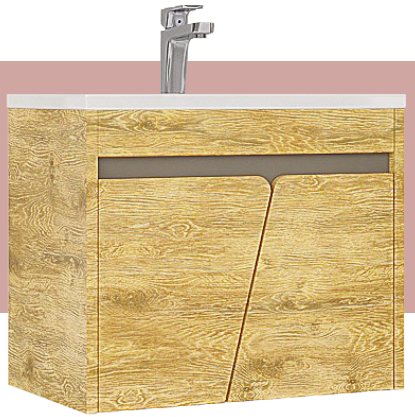

Ölçü	Malzeme	Renkler
60 CM 80 CM	**Gövde:** MDFlam **Kapak:** MDFlam Frenli Kapak	Beyaz Meşe Ceviz Siyah



Ölçü	Malzeme	Renkler
60 CM 80 CM	**Gövde:** MDFlam **Kapak:** MDFlam Frenli Kapak	Beyaz Meşe Ceviz Siyah



Ölçü	Malzeme	Renkler
60 CM 80 CM	**Gövde:** MDFlam **Kapak:** MDFlam Frenli Kapak	Beyaz Meşe Ceviz Siyah











- HOMEL 60 TEKNİK ÇİZİM

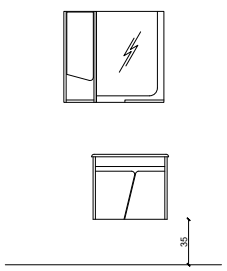

- HOMEL 60

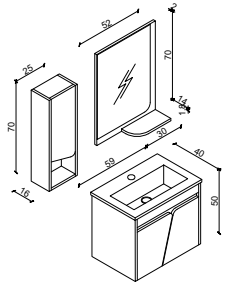

- HOMEL 80

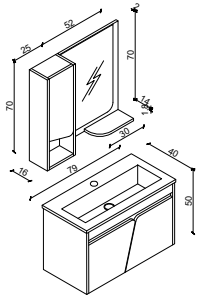



MINSKY



Ölçü	Malzeme	Renkler
55 CM 65 CM 85 CM	**Gövde:** MDFlam **Kapak:** MDFlam Frenli Kapak	Beyaz Krem Antrasit Siyah



Ölçü	Malzeme	Renkler
55 CM 65 CM 85 CM	**Gövde:** MDFlam **Kapak:** MDFlam Frenli Kapak	Beyaz Krem Antrasit Siyah



Ölçü	Malzeme	Renkler
55 CM 65 CM 85 CM	**Gövde:** MDFlam **Kapak:** MDFlam Frenli Kapak	Beyaz Krem Antrasit Siyah



Ölçü	Malzeme	Renkler
55 CM 65 CM 85 CM	**Gövde:** MDFlam **Kapak:** MDFlam Frenli Kapak	Beyaz Krem Antrasit Siyah





- MINSKY 55 TEKNİK ÇİZİM

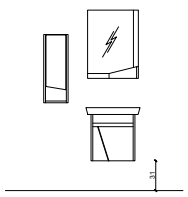

- MINSKY 55

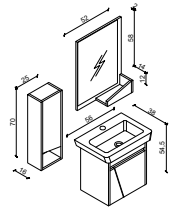

- MINSKY 65

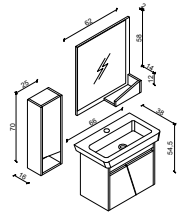

- MINSKY 85

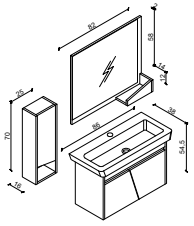







ORSA



Ölçü	Malzeme	Renkler
40 CM 90 CM	**Gövde:** MDFlam **Kapak:** MDFlam Frenli Kapak	Beyaz Krem Antrasit Siyah



Ölçü	Malzeme	Renkler
40 CM 90 CM	**Gövde:** MDFlam **Kapak:** MDFlam Frenli Kapak	Beyaz Krem Antrasit Siyah



Ölçü	Malzeme	Renkler
40 CM 90 CM	**Gövde:** MDFlam **Kapak:** MDFlam Frenli Kapak	Beyaz Krem Antrasit Siyah



Ölçü	Malzeme	Renkler
40 CM 90 CM	**Gövde:** MDFlam **Kapak:** MDFlam Frenli Kapak	Beyaz Krem Antrasit Siyah









- ORSA 53

TEKNİK ÇİZİM

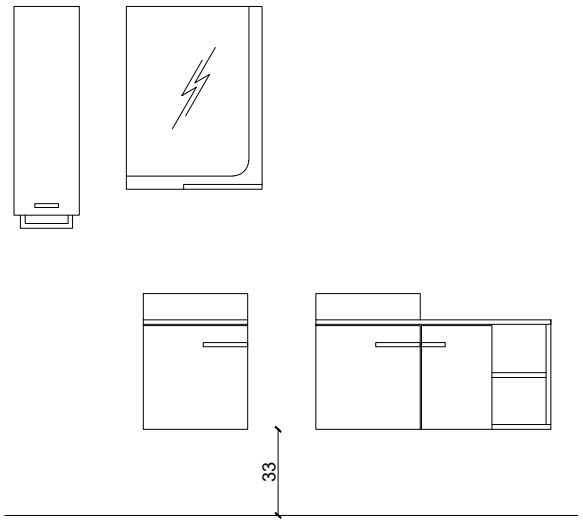

- ORSA 53

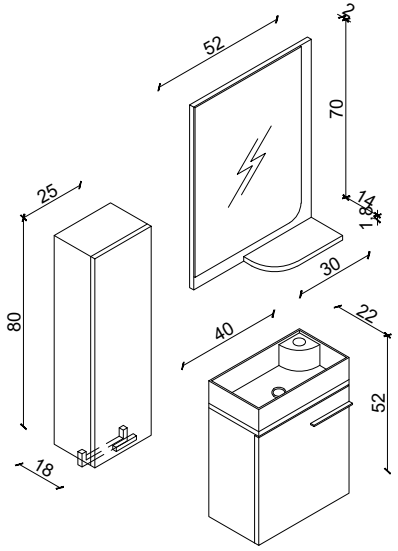

- ORSA 96

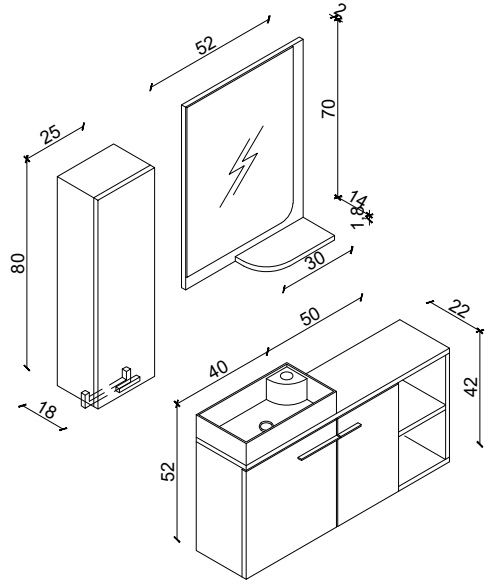



BREST



Ölçü	Malzeme	Renkler
40 CM 60 CM 80 CM 100 CM	**Gövde:** MDFlam **Kapak:** MDFlam Frenli Kapak	Beyaz Meşe Ceviz Siyah



Ölçü	Malzeme	Renkler
40 CM 60 CM 80 CM 100 CM	**Gövde:** MDFlam **Kapak:** MDFlam Frenli Kapak	Beyaz Meşe Ceviz Siyah



Ölçü	Malzeme	Renkler
40 CM 60 CM 80 CM 100 CM	**Gövde:** MDFlam **Kapak:** MDFlam Frenli Kapak	Beyaz Meşe Ceviz Siyah



Ölçü	Malzeme	Renkler
40 CM 60 CM 80 CM 100 CM	**Gövde:** MDFlam **Kapak:** MDFlam Frenli Kapak	Beyaz Meşe Ceviz Siyah

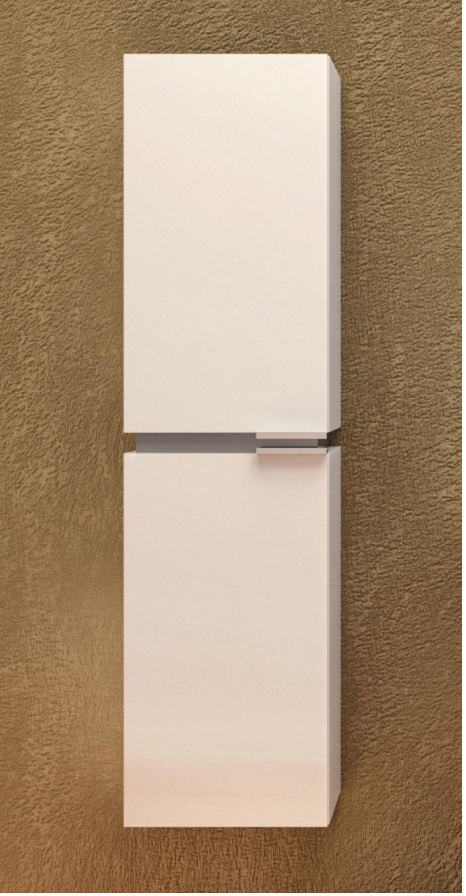





- BREST 48

TEKNİK ÇİZİM

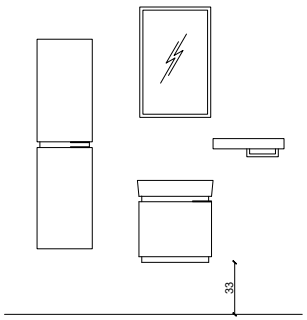

- BREST 48

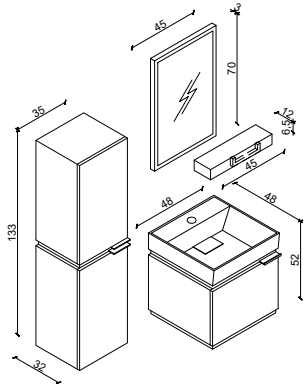

- BREST 60

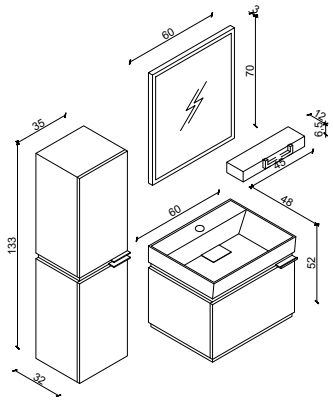

- BREST 80

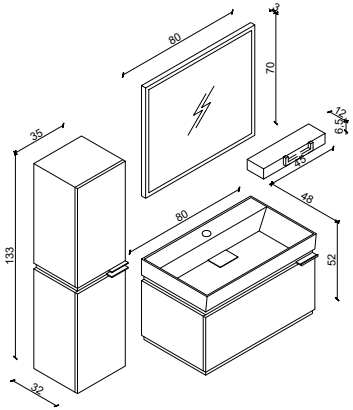

- BREST 100

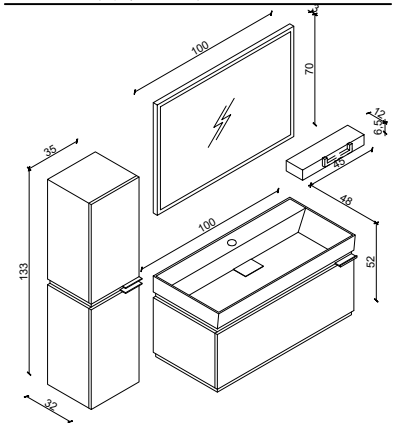



DANİMARKA

Stil ve Çeşitlilikte Üstün Standartlar!

Estetik açıdan çekici tasarımlara sahip ve ince detaylarla donatılmış olan bu seride, fonksiyonellik ve şıklığı bir araya getirerek banyonuzda minimal bir tarz oluşturmanızı sağlamak için çalıştık. Her bir standart serimizde kalite ve çeşitlilik sunmayı amaçlıyor, dayanıklı malzemeler ile uzun ömürlü bir kullanım sağlıyoruz.





Helsinge



Soro

KOPENHAG
DRAGOR
NIVA
SORO
HELSINGE







- kopenhag
- dragor
- niva





qurna

- soro
- helsinge

Stil ve Çeşitlilikte Üstün Standartlar!

Telefon:
0 212 876 50 76

Email:
info@qurna.com.tr

Ig/Fb/Twitter:
@qurnafurniture

Adres:
Ataköy 7-8-9-10 Mah. E-5
Çobançeşme Yanyol Mevki
Selenium Retro 9 A Blok
No:16/1 Kat:02 İç Kapı: 34
Bakırköy İstanbul



KOPENHAG



Ölçü	Malzeme	Renkler
65 CM 85 CM 100 CM	**Gövde:** MDFlam **Kapak:** MDFlam **Aksesuar:** Frenli Çekmece, Frenli Kapak	Beyaz Krem Antrasit Siyah

Ölçü	Malzeme	Renkler
65 CM 85 CM 100 CM	**Gövde:** MDFlam **Kapak:** MDFlam **Aksesuar:** Frenli Çekmece, Frenli Kapak	Beyaz Krem Antrasit Siyah

Ölçü	Malzeme	Renkler
65 CM 85 CM 100 CM	**Gövde:** MDFlam **Kapak:** MDFlam **Aksesuar:** Frenli Çekmece, Frenli Kapak	Beyaz Krem Antrasit Siyah

Ölçü	Malzeme	Renkler
65 CM 85 CM 100 CM	**Gövde:** MDFlam **Kapak:** MDFlam **Aksesuar:** Frenli Çekmece, Frenli Kapak	Beyaz Krem Antrasit Siyah





- KOPENHANG 65
Lavabo: Sanovit (Grace 18065)

TEKNİK ÇİZİM

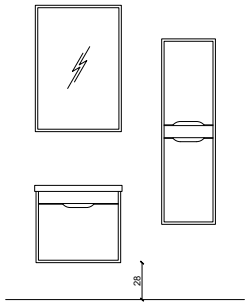

- KOPENHANG 65
Lavabo: Sanovit (Grace 18065)

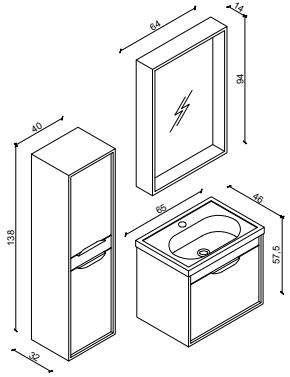

- KOPENHANG 85
Lavabo: Sanovit (Grace 18085)

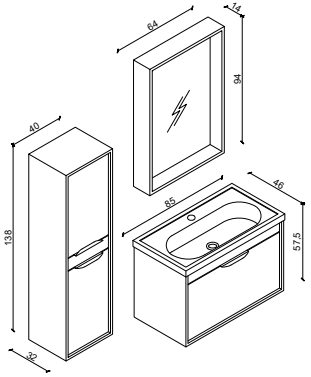

- KOPENHANG 100
Lavabo: Sanovit (Grace 18100)

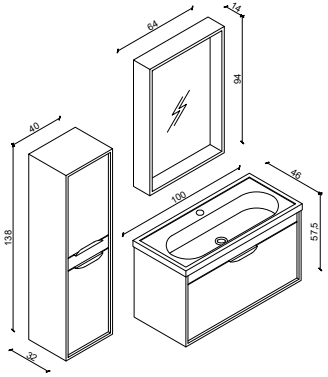



DRAGOR



Ölçü	Malzeme	Renkler
80 CM 100 CM	**Gövde:** MDFlam **Kapak:** MDFlam Frenli Kapak	Beyaz Meşe Ceviz Siyah



Ölçü	Malzeme	Renkler
80 CM 100 CM	**Gövde:** MDFlam **Kapak:** MDFlam Frenli Kapak	Beyaz Meşe Ceviz Siyah



Ölçü	Malzeme	Renkler
80 CM 100 CM	**Gövde:** MDFlam **Kapak:** MDFlam Frenli Kapak	Beyaz Meşe Ceviz Siyah



Ölçü	Malzeme	Renkler
80 CM 100 CM	**Gövde:** MDFlam **Kapak:** MDFlam Frenli Kapak	Beyaz Meşe Ceviz Siyah





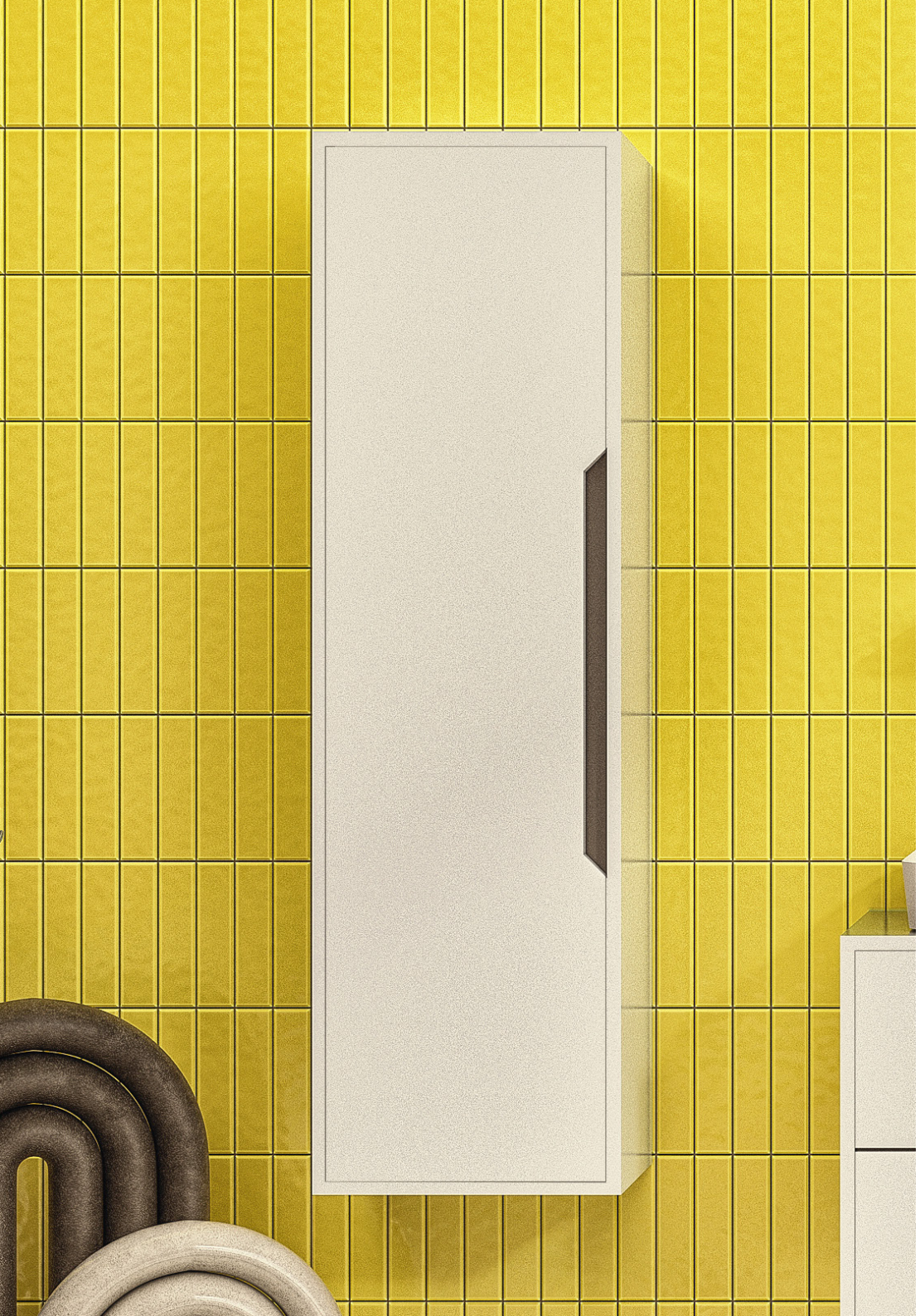



- DRAGOR 80 TEKNİK ÇİZİM

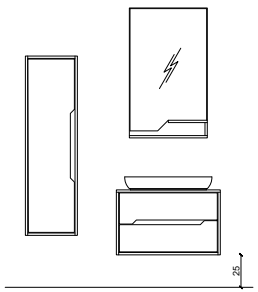

- DRAGOR 80

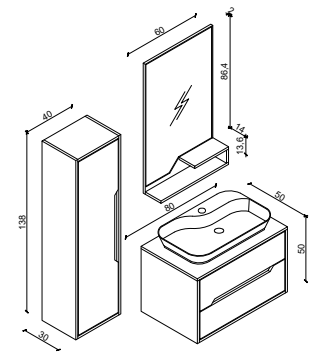

- DRAGOR 100

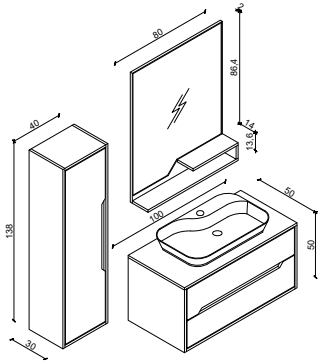



NIVA



Ölçü	Malzeme	Renkler
71 CM 91 CM	**Gövde:** MDFlam **Kapak:** MDFlam Frenli Kapak	Beyaz Meşe Ceviz Siyah



Ölçü	Malzeme	Renkler
71 CM 91 CM	**Gövde:** MDFlam **Kapak:** MDFlam Frenli Kapak	Beyaz Meşe Ceviz Siyah



Ölçü	Malzeme	Renkler
71 CM 91 CM	**Gövde:** MDFlam **Kapak:** MDFlam Frenli Kapak	Beyaz Meşe Ceviz Siyah



Ölçü	Malzeme	Renkler
71 CM 91 CM	**Gövde:** MDFlam **Kapak:** MDFlam Frenli Kapak	Beyaz Meşe Ceviz Siyah









- NIVA 71 TEKNİK ÇİZİM

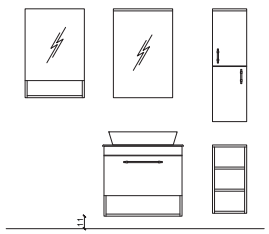

- NIVA 71

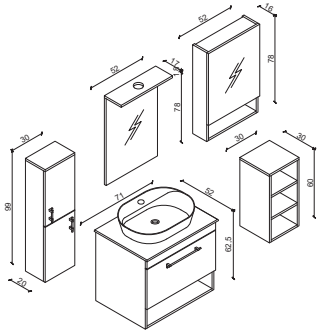

- NIVA 91

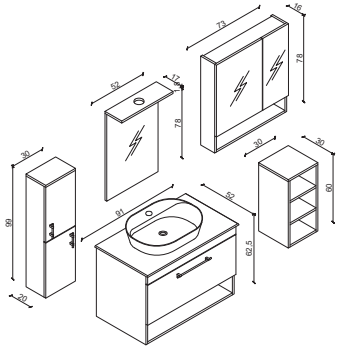



SORO



Ölçü	Malzeme	Renkler
65 CM 85 CM 100 CM	**Gövde:** MDFlam **Kapak:** Mat Lake MDF	Beyaz Meşe Ceviz Siyah



Ölçü	Malzeme	Renkler
65 CM 85 CM 100 CM	**Gövde:** MDFlam **Kapak:** Mat Lake MDF	Beyaz Meşe Ceviz Siyah



Ölçü	Malzeme	Renkler
65 CM 85 CM 100 CM	**Gövde:** MDFlam **Kapak:** Mat Lake MDF	Beyaz Meşe Ceviz Siyah



Ölçü	Malzeme	Renkler
65 CM 85 CM 100 CM	**Gövde:** MDFlam **Kapak:** Mat Lake MDF	Beyaz Meşe Ceviz Siyah









- SORO 65 TEKNİK ÇİZİM

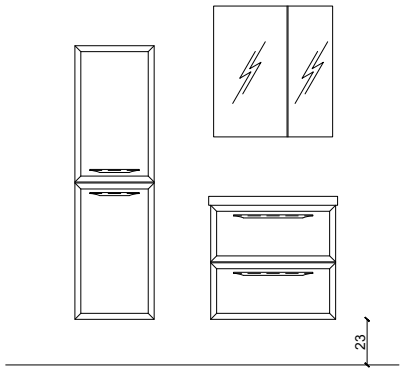

- SORO 65

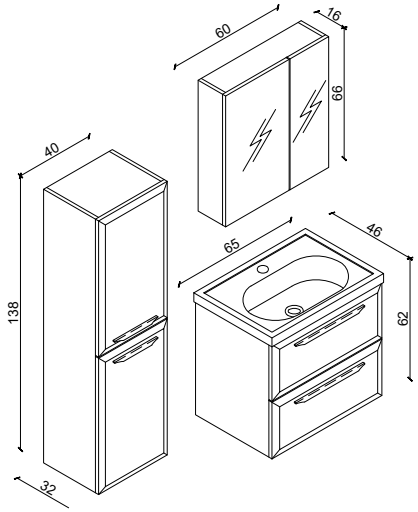

- SORO 85

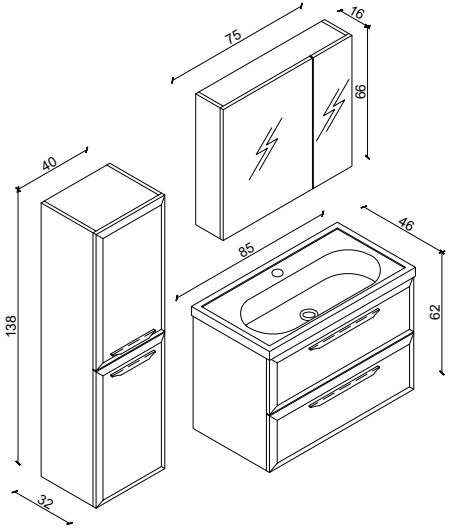

- SORO 100

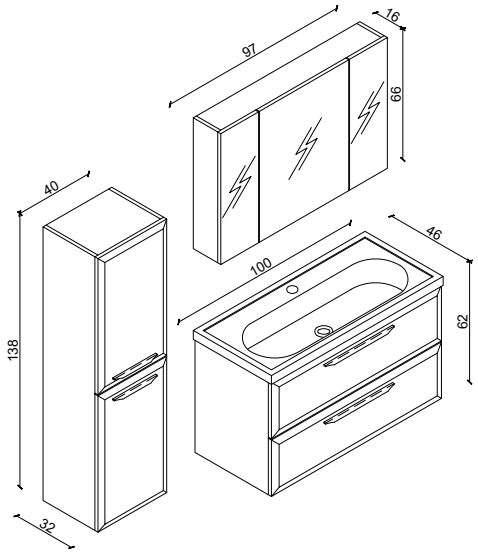



HELSINGE



Ölçü	Malzeme	Renkler
85 CM 120 CM 100 CM	**Gövde:** MDFlam **Kapak:** Mat Lake MDF	Beyaz Krem Antrasit Siyah

Ölçü	Malzeme	Renkler
85 CM 120 CM 100 CM	**Gövde:** MDFlam **Kapak:** Mat Lake MDF	Beyaz Krem Antrasit Siyah

Ölçü	Malzeme	Renkler
85 CM 120 CM 100 CM	**Gövde:** MDFlam **Kapak:** Mat Lake MDF	Beyaz Krem Antrasit Siyah

Ölçü	Malzeme	Renkler
85 CM 120 CM 100 CM	**Gövde:** MDFlam **Kapak:** Mat Lake MDF	Beyaz Krem Antrasit Siyah







- HELSİNGE 85 TEKNİK ÇİZİM

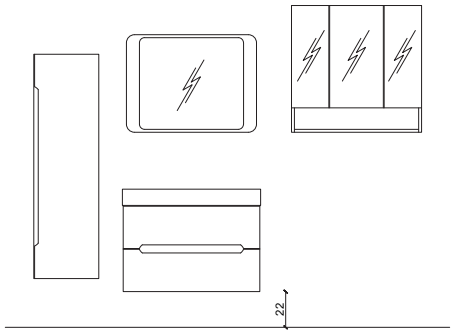

- HELSİNGE 85

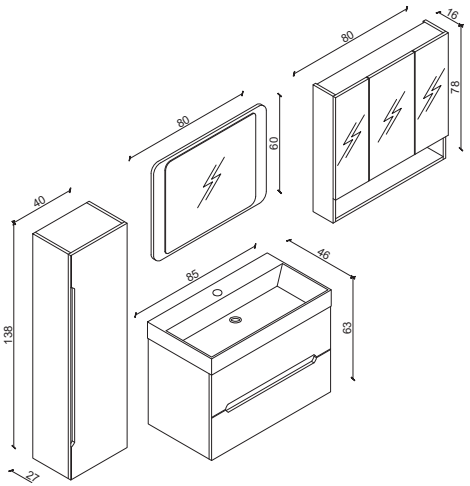

- HELSİNGE 100

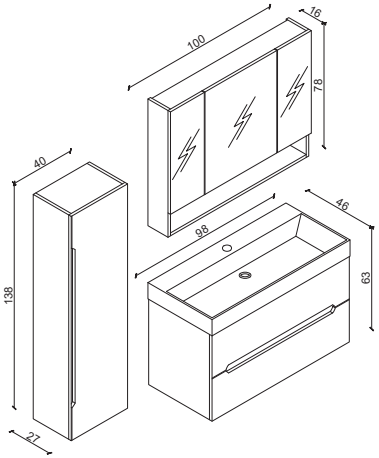

- HELSİNGE 120

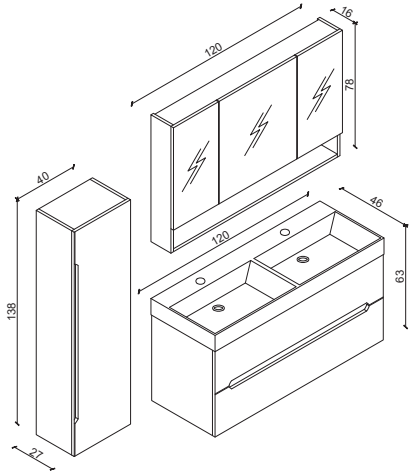



İSVEÇ

Minimalist ve doğal tasarımlara odaklanın!

Sadelik ve işlevselliği birleştirerek banyonuza ferah ve modern bir atmosfer katın. Qurna standart serileri ile banyonuzda tarzınızı ve kişiliğinizi yansıtın. Banyonuzda mükemmel uyumu yakalayarak, her gün keyifle kullanabileceğiniz bir mekan yaratın.





Trosa



Avesta

AVESTA

TROSA

UPPSALA

FALUN

STOKHOLM







- avesta
- trosa
- uppsala





qurna

- falun
- stokholm

Minimalist ve Doğal Tasarımlara Odaklanın

Telefon:
0 212 876 50 76

Email:
info@qurna.com.tr

Ig/Fb/Twitter:
@qurnafurniture

Adres:
Ataköy 7-8-9-10 Mah. E-5
Çobançeşme Yanyol Mevki
Selenium Retro 9 A Blok
No:16/1 Kat:02 İç Kapı: 34
Bakırköy İstanbul



AVESTA









Ölçü	Malzeme	Renkler
90 CM 100 CM	**Gövde:** MDFlam **Kapak:** Mat Lake MDF **Aksesuar:** Ledli Ayna	Beyaz Siyah

Ölçü	Malzeme	Renkler
90 CM 100 CM	**Gövde:** MDFlam **Kapak:** Mat Lake MDF **Aksesuar:** Ledli Ayna	Beyaz Siyah

Ölçü	Malzeme	Renkler
90 CM 100 CM	**Gövde:** MDFlam **Kapak:** Mat Lake MDF **Aksesuar:** Ledli Ayna	Beyaz Siyah

Ölçü	Malzeme	Renkler
90 CM 100 CM	**Gövde:** MDFlam **Kapak:** Mat Lake MDF **Aksesuar:** Ledli Ayna	Beyaz Siyah



- AVESTA 90

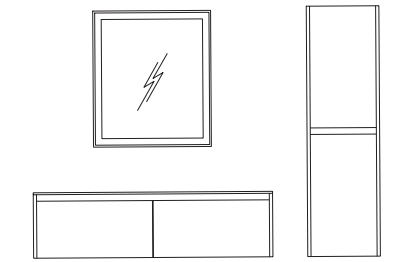

- AVESTA 90

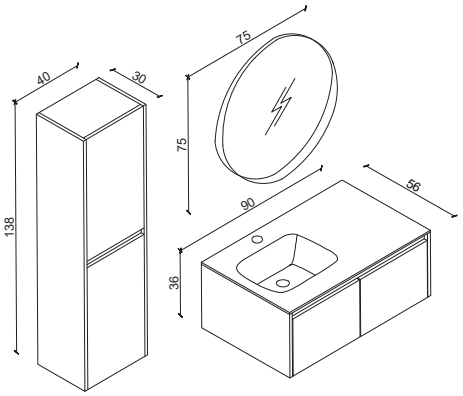

- AVESTA 100

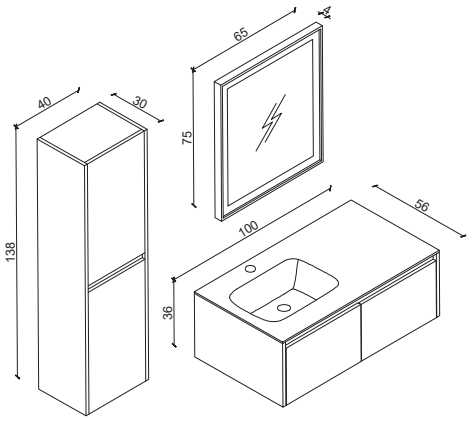

- AVESTA 100-C

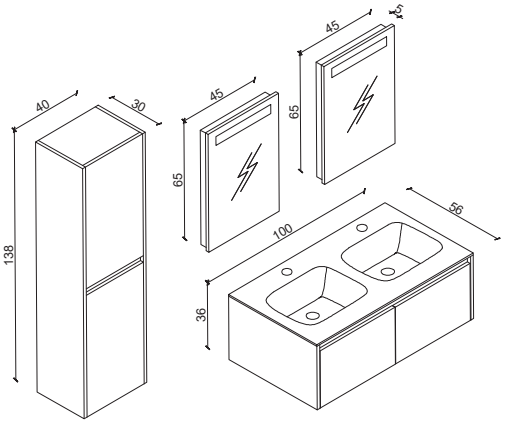



TROSA



Ölçü	Malzeme	Renkler
60 CM 100 CM	**Gövde:** Metal üzeri siyah elektrostatik kumlu boya	Beyaz Siyah



Ölçü	Malzeme	Renkler
60 CM 100 CM	**Gövde:** Metal üzeri siyah elektrostatik kumlu boya	Beyaz Siyah


Secret Rendezvous


Secret Rendezvous





- TROSA 60 TEKNİK ÇİZİM

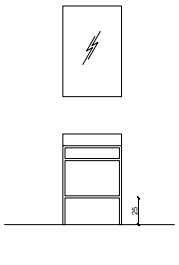

- TROSA 60

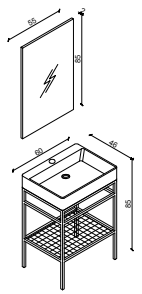

- TROSA 100

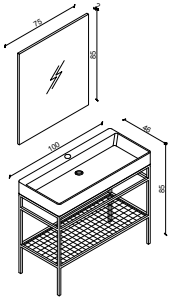


NATURA
CHRISTIAN DIOR
Secret Rendezvous

UPPSALA



Ölçü	Malzeme	Renkler
80 CM 100 CM	**Gövde:** MDFlam, Tam Açılır Frenli Çekmece **Kapak:** Frenli Kapak Metal Ayak **Aksesuar:** Siyah Çerçeveli Ayna	Beyaz Krem Antrasit Siyah

Ölçü	Malzeme	Renkler
80 CM 100 CM	**Gövde:** MDFlam, Tam Açılır Frenli Çekmece **Kapak:** Frenli Kapak Metal Ayak **Aksesuar:** Siyah Çerçeveli Ayna	Beyaz Krem Antrasit Siyah

Ölçü	Malzeme	Renkler
80 CM 100 CM	**Gövde:** MDFlam, Tam Açılır Frenli Çekmece **Kapak:** Frenli Kapak Metal Ayak **Aksesuar:** Siyah Çerçeveli Ayna	Beyaz Krem Antrasit Siyah

Ölçü	Malzeme	Renkler
80 CM 100 CM	**Gövde:** MDFlam, Tam Açılır Frenli Çekmece **Kapak:** Frenli Kapak Metal Ayak **Aksesuar:** Siyah Çerçeveli Ayna	Beyaz Krem Antrasit Siyah





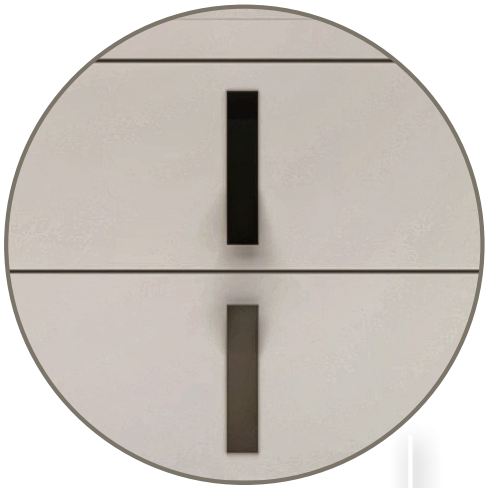

- UPPSALA 80 TEKNİK ÇİZİM

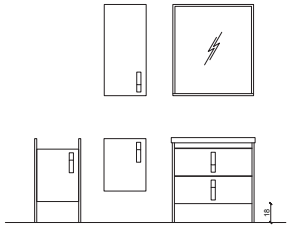

- UPPSALA 80

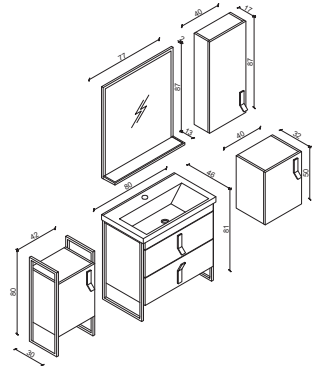

- UPPSALA 100

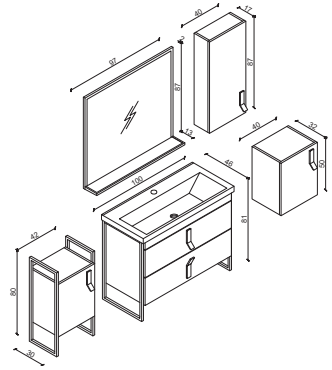




NATURAL
Secret Rendezvous

FALUN



Ölçü	Malzeme	Renkler
61 CM 81 CM 100 CM	**Gövde:** MDFlam, Tam Açılır Frenli Çekmece **Kapak:** Frenli Kapak MDFlam **Aksesuar:** Siyah Çerçeveli Ayna	Beyaz Krem Antrasit Siyah



Ölçü	Malzeme	Renkler
61 CM 81 CM 100 CM	**Gövde:** MDFlam, Tam Açılır Frenli Çekmece **Kapak:** Frenli Kapak MDFlam **Aksesuar:** Siyah Çerçeveli Ayna	Beyaz Krem Antrasit Siyah



Ölçü	Malzeme	Renkler
61 CM 81 CM 100 CM	**Gövde:** MDFlam, Tam Açılır Frenli Çekmece **Kapak:** Frenli Kapak MDFlam **Aksesuar:** Siyah Çerçeveli Ayna	Beyaz Krem Antrasit Siyah



Ölçü	Malzeme	Renkler
61 CM 81 CM 100 CM	**Gövde:** MDFlam, Tam Açılır Frenli Çekmece **Kapak:** Frenli Kapak MDFlam **Aksesuar:** Siyah Çerçeveli Ayna	Beyaz Krem Antrasit Siyah


A


B







- FALUN 61 TEKNİK ÇİZİM

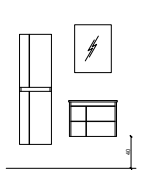

- FALUN 61

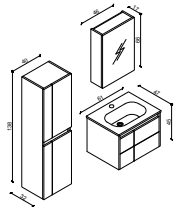

- FALUN 80

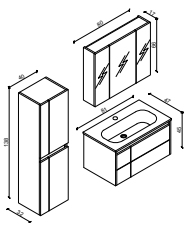

- FALUN 100

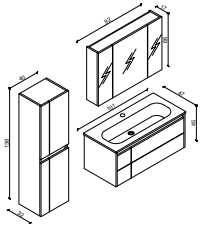



STOKHOLM



Ölçü	Malzeme	Renkler
80 CM 100 CM	**Gövde:** MDFlam, Tam Açılır Frenli Çekmece **Kapak:** Frenli Kapak MDFlam	Beyaz Meşe Ceviz Siyah

Ölçü	Malzeme	Renkler
80 CM 100 CM	**Gövde:** MDFlam, Tam Açılır Frenli Çekmece **Kapak:** Frenli Kapak MDFlam	Beyaz Meşe Ceviz Siyah

Ölçü	Malzeme	Renkler
80 CM 100 CM	**Gövde:** MDFlam, Tam Açılır Frenli Çekmece **Kapak:** Frenli Kapak MDFlam	Beyaz Meşe Ceviz Siyah

Ölçü	Malzeme	Renkler
80 CM 100 CM	**Gövde:** MDFlam, Tam Açılır Frenli Çekmece **Kapak:** Frenli Kapak MDFlam	Beyaz Meşe Ceviz Siyah







- STOKHOLM 80

TEKNİK ÇİZİM

- STOKHOLM 80

- STOKHOLM 100

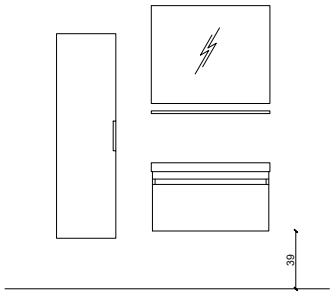

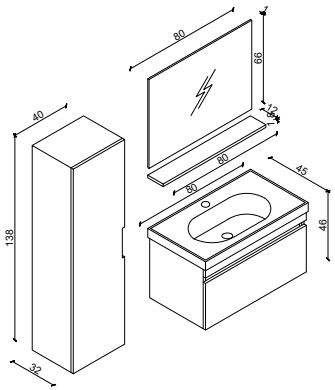

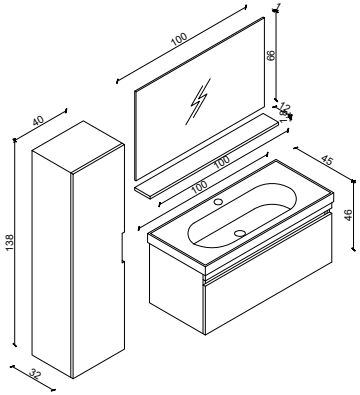


AURORA

AMERİKA

Modern ve iddialı tasarımlar!

Cesur renkler, benzersiz formlar ve göz alıcı detaylar... Banyonuza dinamik bir görünü kazandırın. Her bir seride, farklı tasarım ve ölçü seçenekleri bulunur. Böylece, banyonuzun tarzına ve boyutlarına en uygun modeli seçebilirsiniz. Renk seçenekleri ise banyonuzun dekorasyonuyla uyumlu veya kontrast bir etki yaratmanıza olanak tanır.







NEWYORK

KALIFORNIA

FLORIDA

OHIO

NEBRASKA







- newyork
- kalifornia
- florida



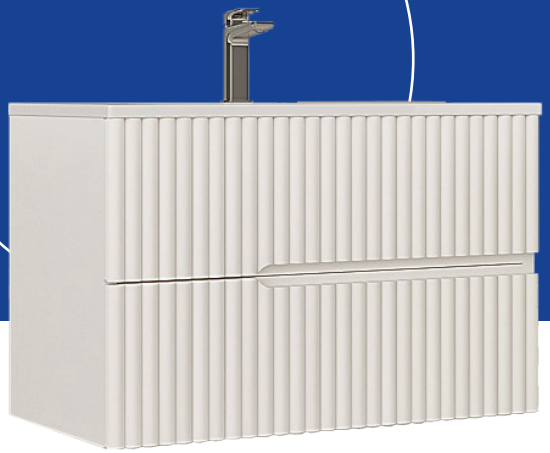

qurna

- ohio
- nebraska

Modern ve İddialı Tasarımlar !

Telefon:
0 212 876 50 76

Email:
info@qurna.com.tr

Ig/Fb/Twitter:
@qurnafurniture

Adres:
Ataköy 7-8-9-10 Mah. E-5
Çobançeşme Yanyol Mevki
Selenium Retro 9 A Blok
No:16/1 Kat:02 İç Kapı: 34
Bakırköy İstanbul



NEWYORK



Ölçü	Malzeme	Renkler
70 CM 80 CM 100 CM	**Gövde:** MDFlam **Kapak:** Mat Lake MDF, Frenli Kapak **Aksesuar:** Ledli Aynalı Dolap	Beyaz Antrasit Ceviz Beyaz Ceviz Antrasit Antrasit



Ölçü	Malzeme	Renkler
70 CM 80 CM 100 CM	**Gövde:** MDFlam **Kapak:** Mat Lake MDF, Frenli Kapak **Aksesuar:** Ledli Aynalı Dolap	Beyaz Antrasit Ceviz Beyaz Ceviz Antrasit Antrasit



Ölçü	Malzeme	Renkler
70 CM 80 CM 100 CM	**Gövde:** MDFlam **Kapak:** Mat Lake MDF, Frenli Kapak **Aksesuar:** Ledli Aynalı Dolap	Beyaz Antrasit Ceviz Beyaz Ceviz Antrasit Antrasit



Ölçü	Malzeme	Renkler
70 CM 80 CM 100 CM	**Gövde:** MDFlam **Kapak:** Mat Lake MDF, Frenli Kapak **Aksesuar:** Ledli Aynalı Dolap	Beyaz Antrasit Ceviz Beyaz Ceviz Antrasit Antrasit







- NEWYORK 70

TEKNİK ÇİZİM

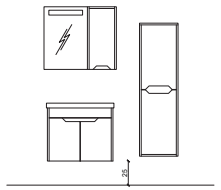

- NEWYORK 70

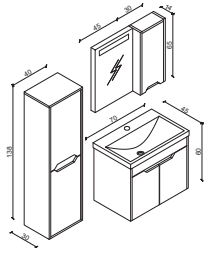

- NEWYORK 80

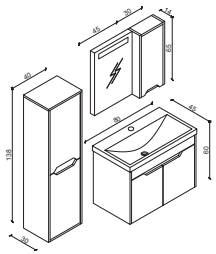

- NEWYORK 100

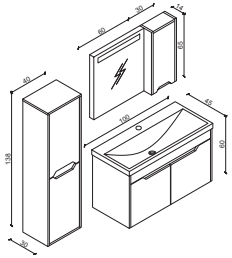


ARCHON
BOTANICAL
HAIR & BODY WASH
ARCHON
BOTANICAL
HAIR & BODY WASH

KALİFORNİYA

qurna



Ölçü	Malzeme	Renkler
92 CM	**Gövde:** MDFlam, Tam Açılır Frenli Çekmece **Kapak:** MDFlam, Frenli Kapak **Aksesuar:** Ledli Ayna	Beyaz Siyah



Ölçü	Malzeme	Renkler
92 CM	**Gövde:** MDFlam, Tam Açılır Frenli Çekmece **Kapak:** MDFlam, Frenli Kapak **Aksesuar:** Ledli Ayna	Beyaz Siyah









qurna

- KALİFORNİYA 70_

TEKNİK ÇİZİM

- KALİFORNİYA 70_

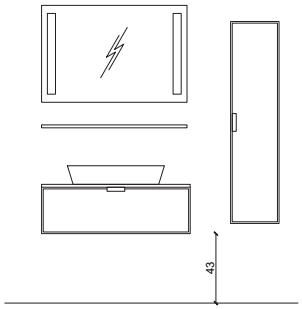

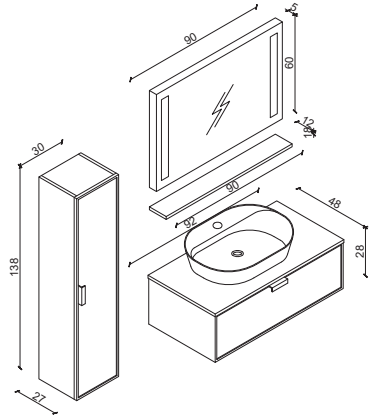



FLORİDA



Ölçü	Malzeme	Renkler
70 CM 100 CM	**Gövde:** MDFlam, Tam Açılır Frenli Çekmece **Kapak:** Frenli Kapak, Mat Leke MDF **Aksesuar:** Beyaz Çerçeveli Ayna	Beyaz Krem Antrasit Siyah

Ölçü	Malzeme	Renkler
70 CM 100 CM	**Gövde:** MDFlam, Tam Açılır Frenli Çekmece **Kapak:** Frenli Kapak, Mat Leke MDF **Aksesuar:** Beyaz Çerçeveli Ayna	Beyaz Krem Antrasit Siyah

Ölçü	Malzeme	Renkler
70 CM 100 CM	**Gövde:** MDFlam, Tam Açılır Frenli Çekmece **Kapak:** Frenli Kapak, Mat Leke MDF **Aksesuar:** Beyaz Çerçeveli Ayna	Beyaz Krem Antrasit Siyah

Ölçü	Malzeme	Renkler
70 CM 100 CM	**Gövde:** MDFlam, Tam Açılır Frenli Çekmece **Kapak:** Frenli Kapak, Mat Leke MDF **Aksesuar:** Beyaz Çerçeveli Ayna	Beyaz Krem Antrasit Siyah



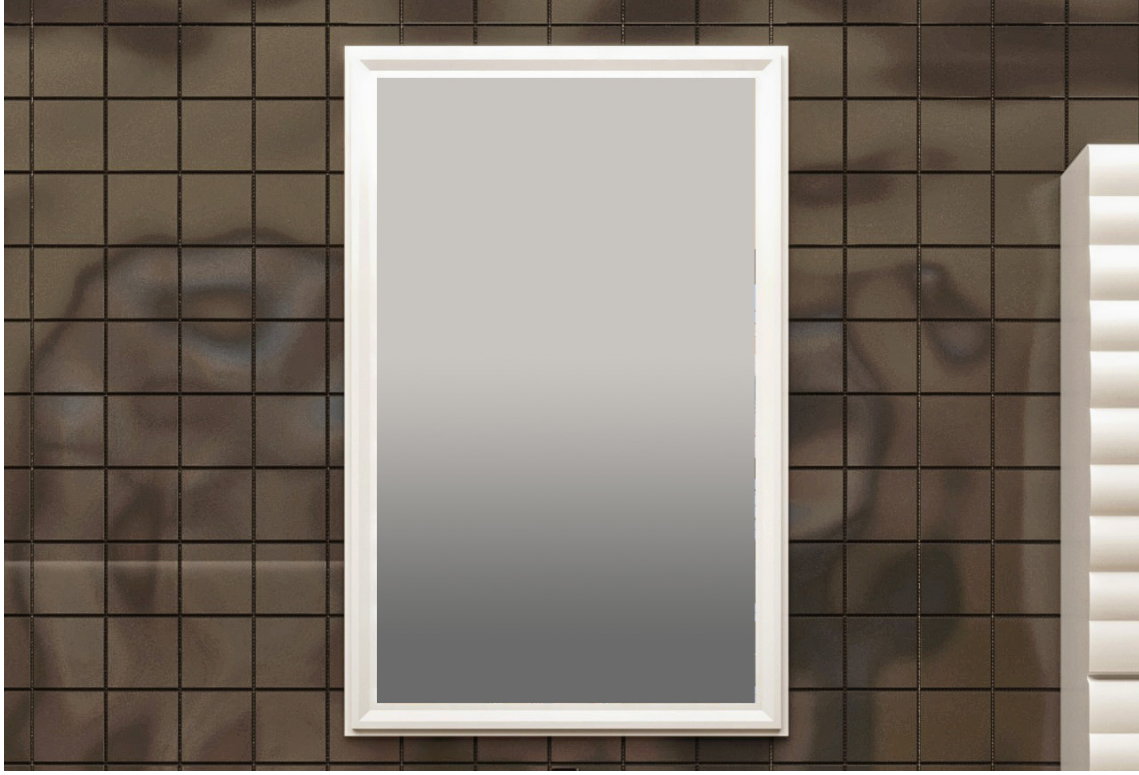



FLORİDA 61 TEKNİK ÇİZİM

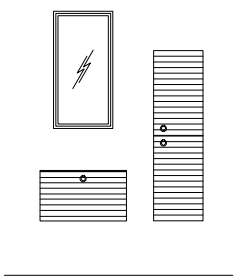

- FLORİDA 70

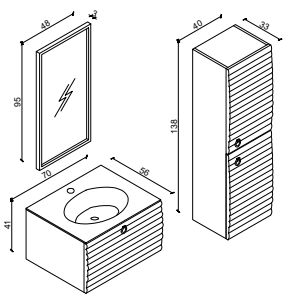

- FLORİDA 100

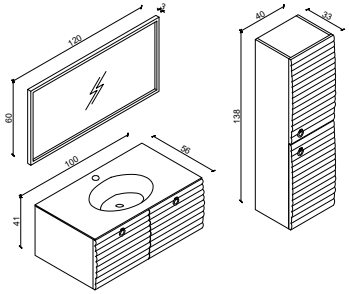


B

OHIO



Ölçü	Malzeme	Renkler
100 CM 121 CM	**Gövde:** MDFlam, Tam Açılır Frenli Çekmece **Kapak:** Frenli Kapak, Mat Leke MDF **Aksesuar:** Ledli Ayna	Beyaz Krem Antrasit Siyah

Ölçü	Malzeme	Renkler
100 CM 121 CM	**Gövde:** MDFlam, Tam Açılır Frenli Çekmece **Kapak:** Frenli Kapak, Mat Leke MDF **Aksesuar:** Ledli Ayna	Beyaz Krem Antrasit Siyah

Ölçü	Malzeme	Renkler
100 CM 121 CM	**Gövde:** MDFlam, Tam Açılır Frenli Çekmece **Kapak:** Frenli Kapak, Mat Leke MDF **Aksesuar:** Ledli Ayna	Beyaz Krem Antrasit Siyah

Ölçü	Malzeme	Renkler
100 CM 121 CM	**Gövde:** MDFlam, Tam Açılır Frenli Çekmece **Kapak:** Frenli Kapak, Mat Leke MDF **Aksesuar:** Ledli Ayna	Beyaz Krem Antrasit Siyah









- OHİO 101 TEKNİK ÇİZİM

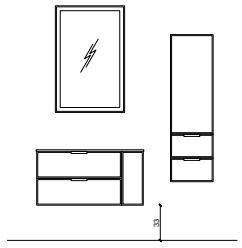

- OHİO 101

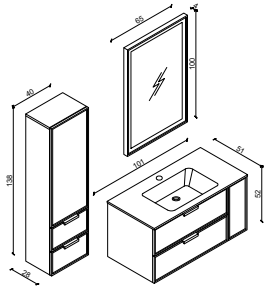

- OHİO 121

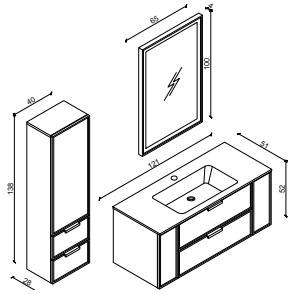



NEBRASKA



Ölçü	Malzeme	Renkler
71 CM 91 CM 121 CM	**Gövde:** Mat Leke MDF, Tam Açılır Frenli Çekmece **Kapak:** Frenli Kapak, Mat Leke MDF **Aksesuar:** Ledli Ayna	Beyaz Krem Antrasit Siyah

Ölçü	Malzeme	Renkler
71 CM 91 CM 121 CM	**Gövde:** Mat Leke MDF, Tam Açılır Frenli Çekmece **Kapak:** Frenli Kapak, Mat Leke MDF **Aksesuar:** Ledli Ayna	Beyaz Krem Antrasit Siyah

Ölçü	Malzeme	Renkler
71 CM 91 CM 121 CM	**Gövde:** Mat Leke MDF, Tam Açılır Frenli Çekmece **Kapak:** Frenli Kapak, Mat Leke MDF **Aksesuar:** Ledli Ayna	Beyaz Krem Antrasit Siyah

Ölçü	Malzeme	Renkler
71 CM 91 CM 121 CM	**Gövde:** Mat Leke MDF, Tam Açılır Frenli Çekmece **Kapak:** Frenli Kapak, Mat Leke MDF **Aksesuar:** Ledli Ayna	Beyaz Krem Antrasit Siyah



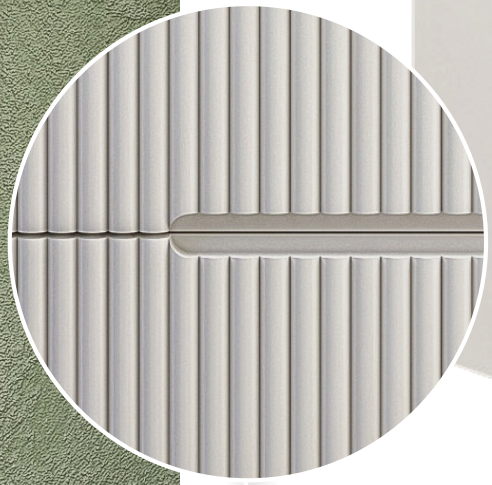

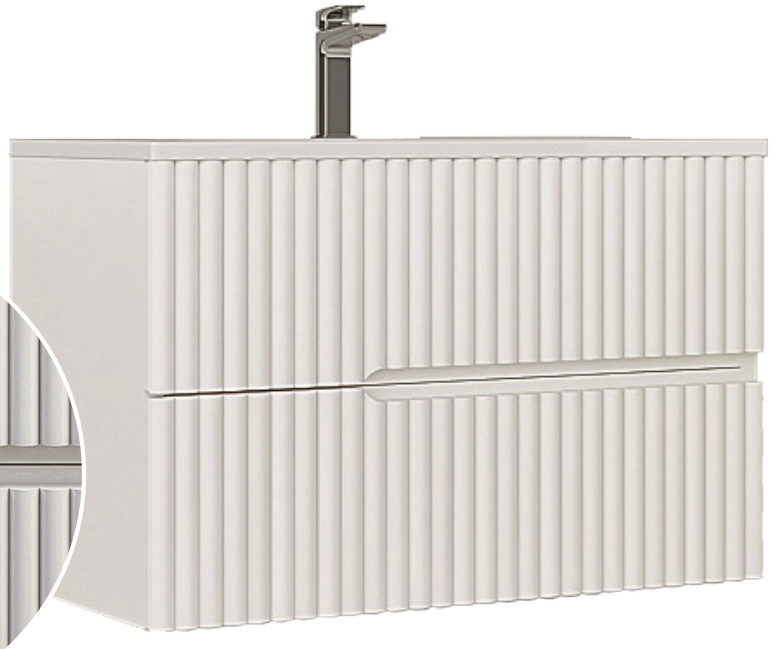

- NEBRASKA 71 TEKNİK ÇİZİM

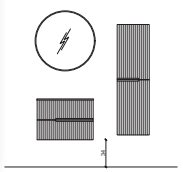

- NEBRASKA 71

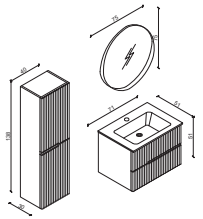

- NEBRASKA 91

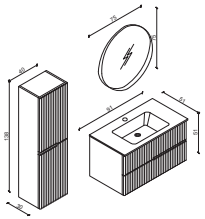

- NEBRASKA 121

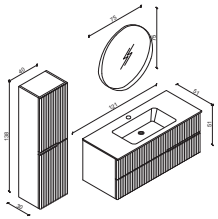



İNGİLTERE

Klasik ve zarif !

Sade ve zarif tarzıyla banyonuza zarafet katar. Detaylarda özenli işçilik ve asil tasarımlar bu serinin karakteristik özellikleridir.
Her modelimiz, dayanıklı malzemelerden üretilir ve uzun ömürlü kullanım sağlar.
Ayrıca, banyonuzun düzenini korumak için kullanışlı depolama alanları ve pratik çözümler sunar.





OXFORD

MANCHESTER

LONDON

EDINBURG

CHESTER

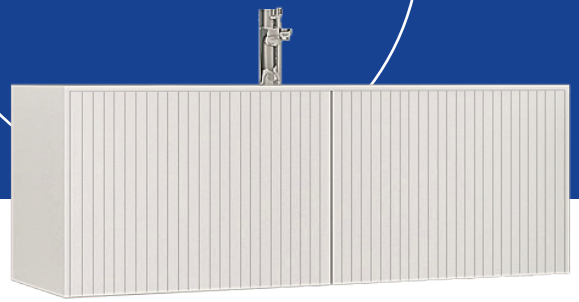



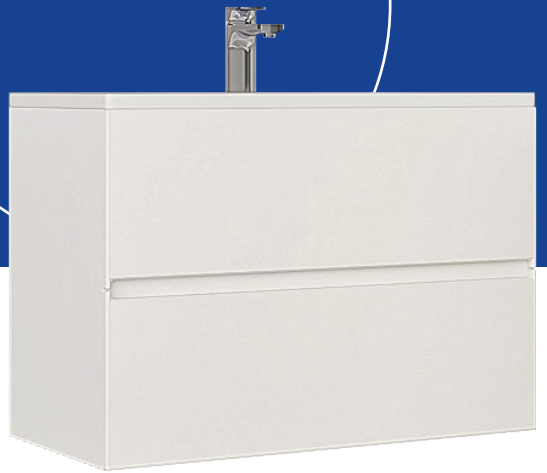

- oxford
- manchester
- london

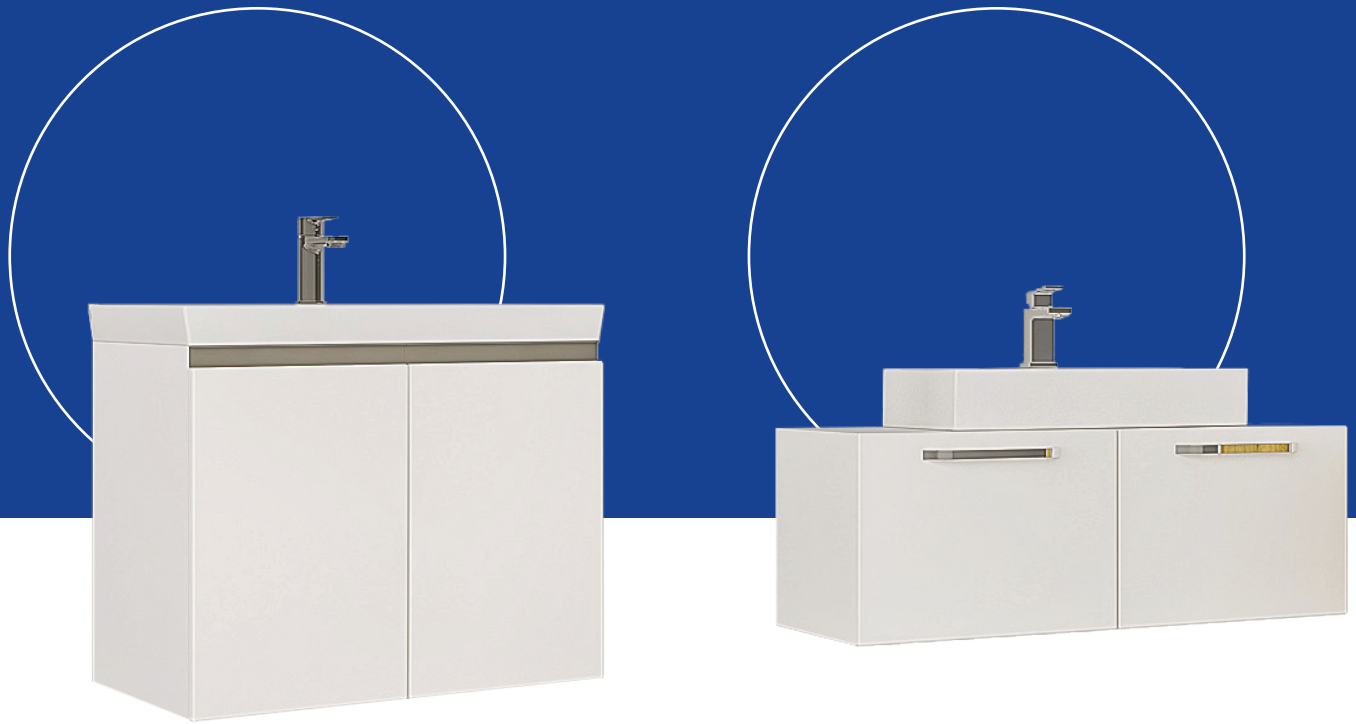

qurna

- edinburg
- chester

Klasik ve Zarif Tasarımlar Banyonuzda!

Telefon:
0 212 876 50 76

Email:
info@qurna.com.tr

Ig/Fb/Twitter:
@qurnafurniture

Adres:
Ataköy 7-8-9-10 Mah. E-5
Çobançeşme Yanyol Mevki
Selenium Retro 9 A Blok
No:16/1 Kat:02 İç Kapı: 34
Bakırköy İstanbul

OXFORD



Ölçü	Malzeme	Renkler
80 CM 100 CM 120 CM 160 CM	**Gövde:** MDFlam **Kapak:** Frenli Kapak, Mat Leke MDF **Aksesuar:** Ledli Ayna	Beyaz Beyaz Krem Beyaz Antrasit Beyaz Siyah

Ölçü	Malzeme	Renkler
80 CM 100 CM 120 CM 160 CM	**Gövde:** MDFlam **Kapak:** Frenli Kapak, Mat Leke MDF **Aksesuar:** Ledli Ayna	Beyaz Beyaz Krem Beyaz Antrasit Beyaz Siyah

Ölçü	Malzeme	Renkler
80 CM 100 CM 120 CM 160 CM	**Gövde:** MDFlam **Kapak:** Frenli Kapak, Mat Leke MDF **Aksesuar:** Ledli Ayna	Beyaz Beyaz Krem Beyaz Antrasit Beyaz Siyah

Ölçü	Malzeme	Renkler
80 CM 100 CM 120 CM 160 CM	**Gövde:** MDFlam **Kapak:** Frenli Kapak, Mat Leke MDF **Aksesuar:** Ledli Ayna	Beyaz Beyaz Krem Beyaz Antrasit Beyaz Siyah





- OXFORD

TEKNİK ÇİZİM

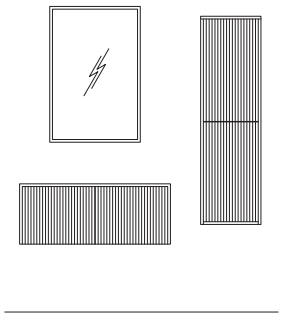

- OXFORD 80

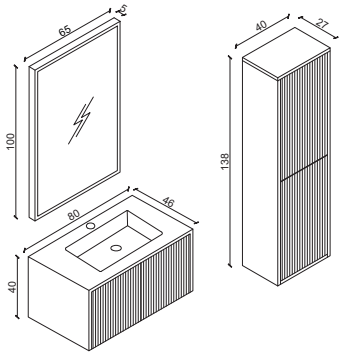

- OXFORD 100

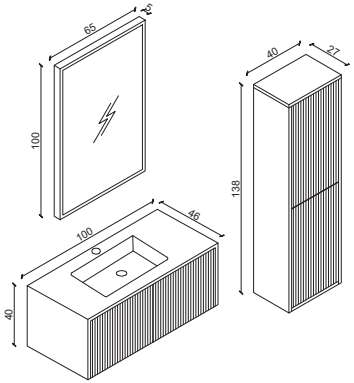

- OXFORD 120

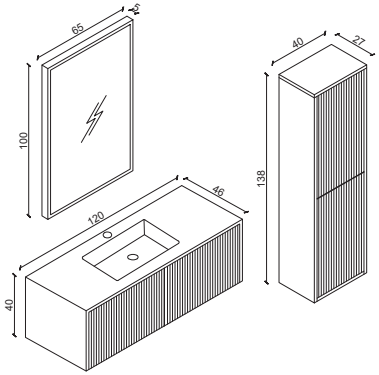

- OXFORD 160

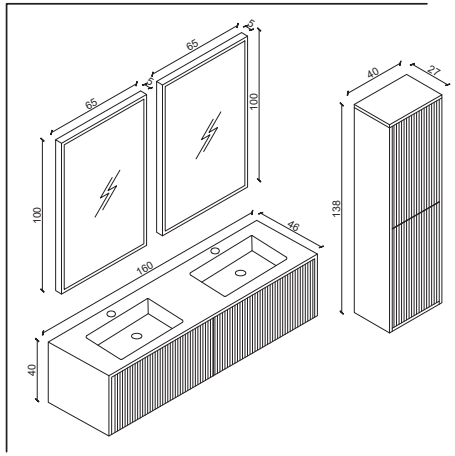



MANCHESTER



Ölçü	Malzeme	Renkler
100 CM 121 CM	**Gövde:** MDFlam, Tam Açılır Frenli Çekmece **Kapak:** Frenli Kapak, Mat Leke MDF **Aksesuar:** Ledli Ayna	Beyaz Meşe Siyah Ceviz Siyah Siyah

Ölçü	Malzeme	Renkler
100 CM 121 CM	**Gövde:** MDFlam, Tam Açılır Frenli Çekmece **Kapak:** Frenli Kapak, Mat Leke MDF **Aksesuar:** Ledli Ayna	Beyaz Meşe Siyah Ceviz Siyah Siyah

Ölçü	Malzeme	Renkler
100 CM 121 CM	**Gövde:** MDFlam, Tam Açılır Frenli Çekmece **Kapak:** Frenli Kapak, Mat Leke MDF **Aksesuar:** Ledli Ayna	Beyaz Meşe Siyah Ceviz Siyah Siyah

Ölçü	Malzeme	Renkler
100 CM 121 CM	**Gövde:** MDFlam, Tam Açılır Frenli Çekmece **Kapak:** Frenli Kapak, Mat Leke MDF **Aksesuar:** Ledli Ayna	Beyaz Meşe Siyah Ceviz Siyah Siyah





- MANCHESTER

TEKNİK ÇİZİM

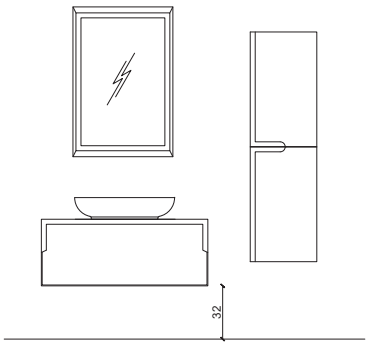

- MANCHESTER 100

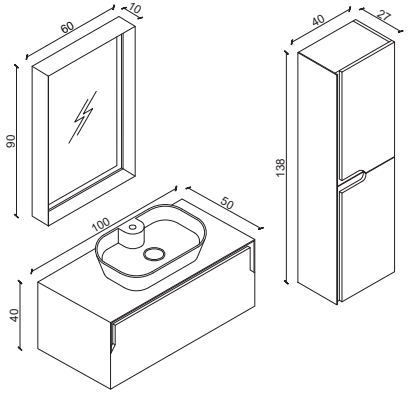

- MANCHESTER 120

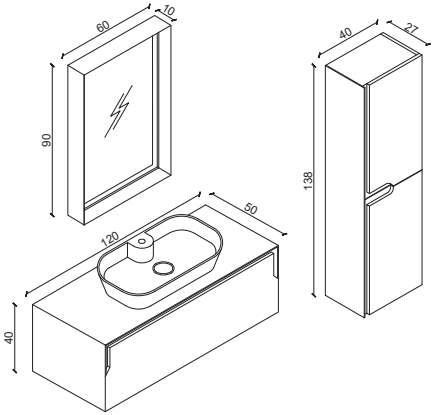



LONDON



Ölçü	Malzeme	Renkler
71 CM 91 CM 121 CM	**Gövde:** MDFlam, Tam Açılır Frenli Çekmece **Kapak:** Frenli Kapak, Mat Leke MDF **Aksesuar:** Ledli Ayna	Beyaz Krem Antrasit Siyah

Ölçü	Malzeme	Renkler
71 CM 91 CM 121 CM	**Gövde:** MDFlam, Tam Açılır Frenli Çekmece **Kapak:** Frenli Kapak, Mat Leke MDF **Aksesuar:** Ledli Ayna	Beyaz Krem Antrasit Siyah

Ölçü	Malzeme	Renkler
71 CM 91 CM 121 CM	**Gövde:** MDFlam, Tam Açılır Frenli Çekmece **Kapak:** Frenli Kapak, Mat Leke MDF **Aksesuar:** Ledli Ayna	Beyaz Krem Antrasit Siyah

Ölçü	Malzeme	Renkler
71 CM 91 CM 121 CM	**Gövde:** MDFlam, Tam Açılır Frenli Çekmece **Kapak:** Frenli Kapak, Mat Leke MDF **Aksesuar:** Ledli Ayna	Beyaz Krem Antrasit Siyah




B





- LONDON

TEKNİK ÇİZİM

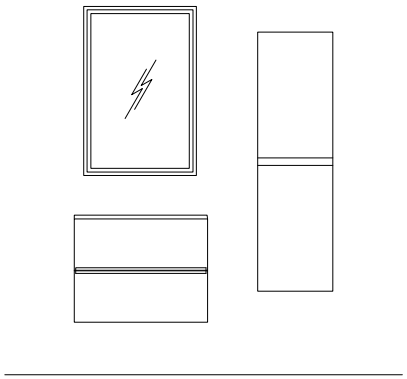

- LONDON 71

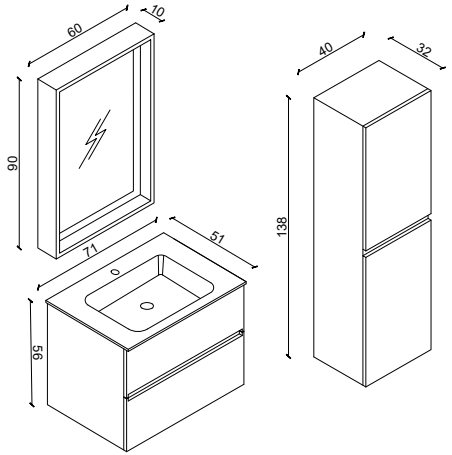

- LONDON 91

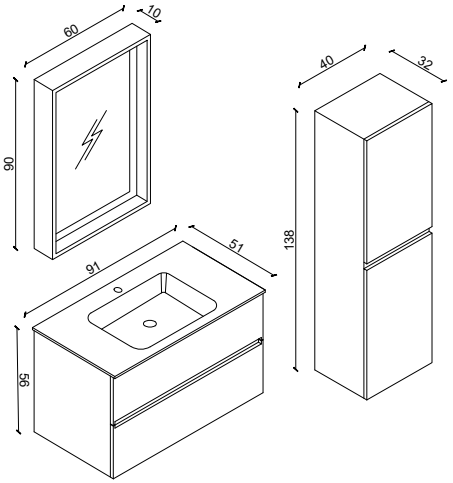

- LONDON 121

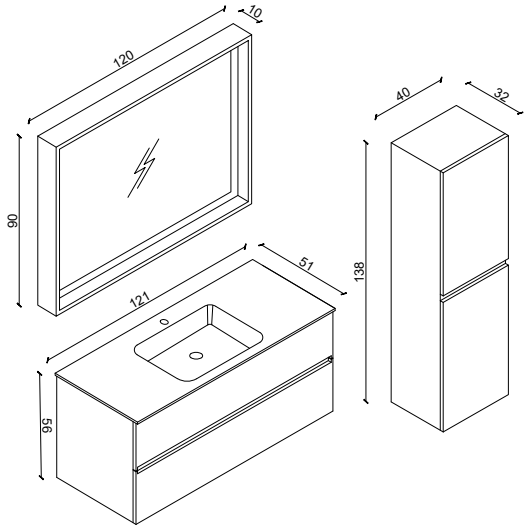



EDİNBURG



Ölçü	Malzeme	Renkler
60 CM 80 CM 100 CM 121 CM	**Gövde:** MDFlam, Tam Açılır Frenli Çekmece **Kapak:** Frenli Kapak, MDFlam **Aksesuar:** Aynalı Dolap	Beyaz Beyaz Krem Beyaz Antrasit Beyaz Siyah



Ölçü	Malzeme	Renkler
71 CM 91 CM 121 CM	**Gövde:** MDFlam, Tam Açılır Frenli Çekmece **Kapak:** Frenli Kapak, MDFlam **Aksesuar:** Aynalı Dolap	Beyaz Beyaz Krem Beyaz Antrasit Beyaz Siyah



Ölçü	Malzeme	Renkler
71 CM 91 CM 121 CM	**Gövde:** MDFlam, Tam Açılır Frenli Çekmece **Kapak:** Frenli Kapak, MDFlam **Aksesuar:** Aynalı Dolap	Beyaz Beyaz Krem Beyaz Antrasit Beyaz Siyah



Ölçü	Malzeme	Renkler
71 CM 91 CM 121 CM	**Gövde:** MDFlam, Tam Açılır Frenli Çekmece **Kapak:** Frenli Kapak, MDFlam **Aksesuar:** Aynalı Dolap	Beyaz Beyaz Krem Beyaz Antrasit Beyaz Siyah

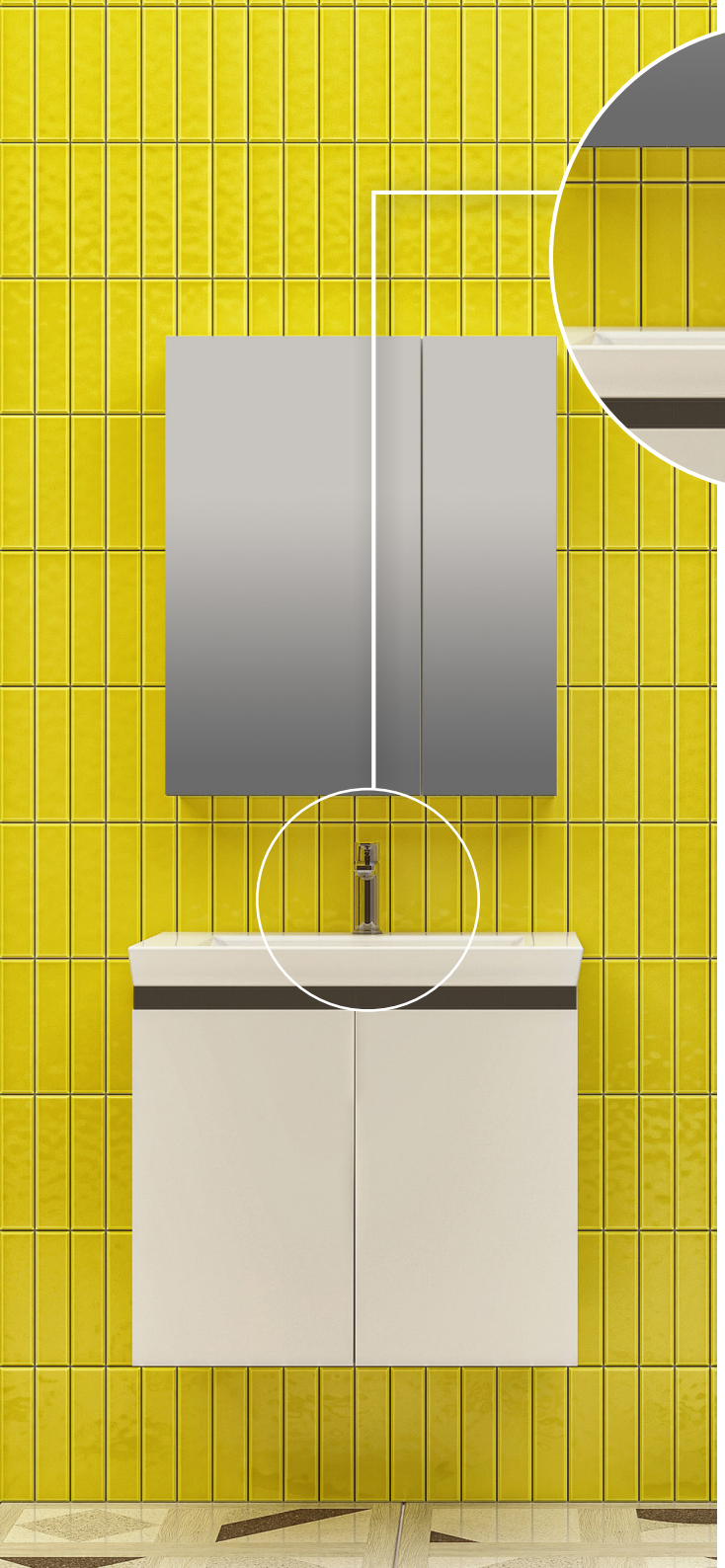

qurna

- EDİNBURG

TEKNİK ÇİZİM

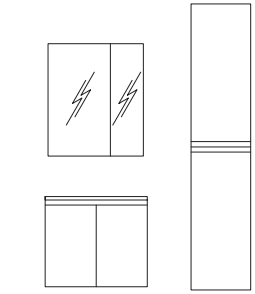

- EDİNBURG 60

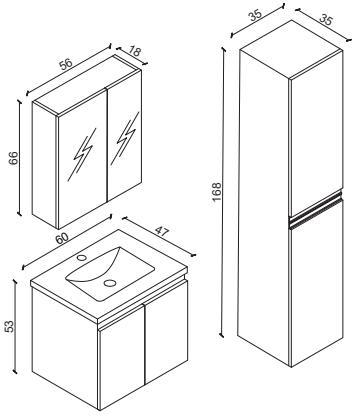

- EDİNBURG 80

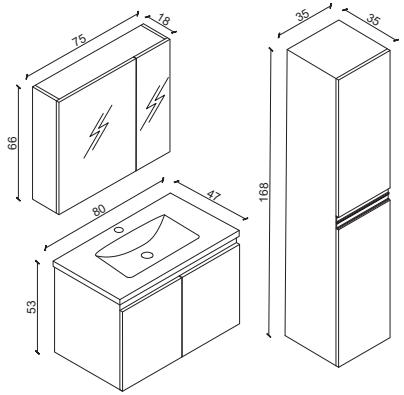

- EDİNBURG 100

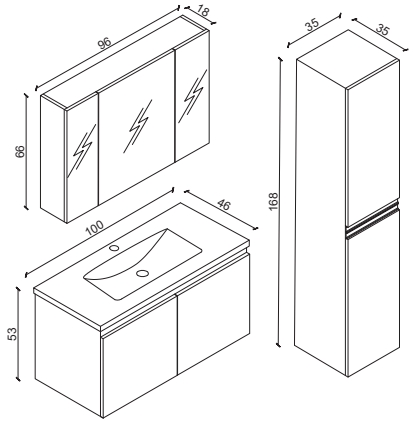

- EDİNBURG 121

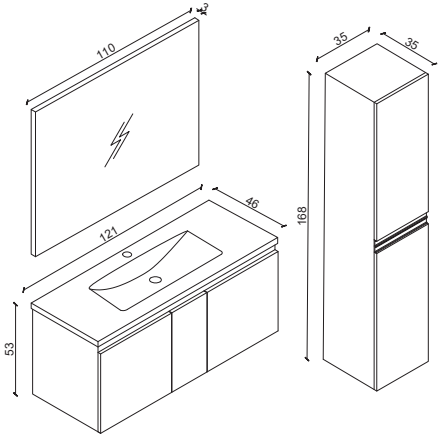



CHESTER



Ölçü	Malzeme	Renkler
100 CM 120 CM	**Gövde:** MDFlam **Kapak:** Frenli Kapak, MDF	Beyaz Beyaz Meşe Beyaz Ceviz Beyaz Siyah

Ölçü	Malzeme	Renkler
100 CM 120 CM	**Gövde:** MDFlam **Kapak:** Frenli Kapak, MDF	Beyaz Beyaz Meşe Beyaz Ceviz Beyaz Siyah

Ölçü	Malzeme	Renkler
100 CM 120 CM	**Gövde:** MDFlam **Kapak:** Frenli Kapak, MDF	Beyaz Beyaz Meşe Beyaz Ceviz Beyaz Siyah

Ölçü	Malzeme	Renkler
100 CM 120 CM	**Gövde:** MDFlam **Kapak:** Frenli Kapak, MDF	Beyaz Beyaz Meşe Beyaz Ceviz Beyaz Siyah









- CHESTER

TEKNİK ÇİZİM

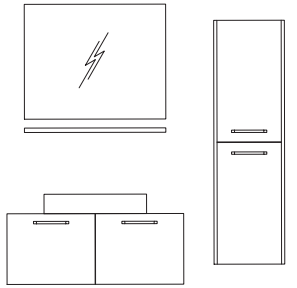

- CHESTER 100

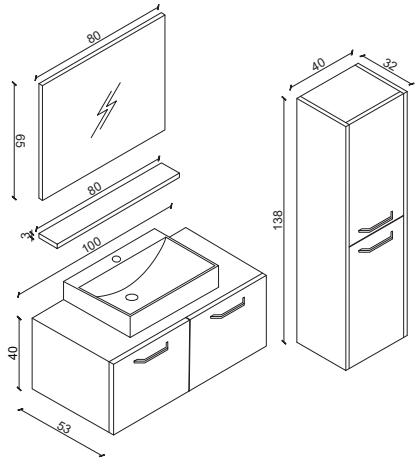

- CHESTER 120

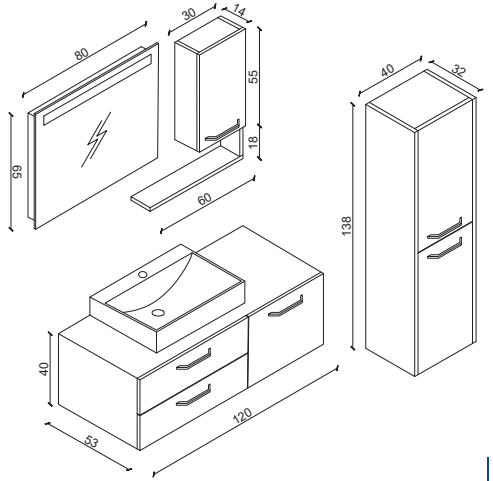

TÜRKİYE

Anadolu’nun Büyüsünü Banyonuza Taşıyın !

Qurna olarak, Türkiye ismini taşıyan Premium serimizle banyonuzda Anadolu’nun büyüsünü yaşayın. Bu serimizde, İstanbul, Kapadokya, Milas, Manavgat, Bergama, Soma, Eskişehir, Bodrum, Tosya ve Alaçatı gibi Türkiye’nin eşsiz bölgelerinden ilham alan modelleri sunuyoruz.



İSTANBUL

KAPADOKYA

MILAS

MANAVGAT

BERGAMA

SOMA

BODRUM

ESKIŞEHIR

TOSYA

ALAÇATI











qurna



Her bir model, banyonuzda benzersiz bir atmosfer yaratmanız için özenle tasarlanmıştır.

Ayrıca, her bir modelde farklı renk ve ölçü seçeneği sunarak tamamen kişiselleştirilebilir çözümler sunmaktayız







- istanbul
- kapadokya
- milas





qurna

- manavgat
- bergama

Anadolu'nun Büyüsünü Banyonuza Taşıyın!

Telefon:
0 212 876 50 76

Email:
info@qurna.com.tr

Ig/Fb/Twitter:
@qurnafurniture

Adres:
Ataköy 7-8-9-10 Mah. E-5
Çobançeşme Yanyol Mevki
Selenium Retro 9 A Blok
No:16/1 Kat:02 İç Kapı: 34
Bakırköy İstanbul







- soma
- eskisehir
- bodrum



qurna

- tosya
- alaçatı

Anadolu'nun Büyüsünü Banyonuza Taşıyın!

Telefon:
0 212 876 50 76

Email:
info@qurna.com.tr

Ig/Fb/Twitter:
@qurnafurniture

Adres:
Ataköy 7-8-9-10 Mah. E-5
Çobançeşme Yanyol Mevki
Selenium Retro 9 A Blok
No:16/1 Kat:02 İç Kapı: 34
Bakırköy İstanbul


Secret Rendezvous

İSTANBUL



Ölçü	Malzeme	Renkler	Lavabo
119 CM 238 CM	**Gövde:** MDFlam **Kapak:** Frenli Kapak, Mat Lake MDF	Beyaz Meşe Antrasit Meşe Beyaz Ceviz Antrasit Ceviz	Tezgah üstü seramik lavabo



Ölçü	Malzeme	Renkler	Lavabo
119 CM 238 CM	**Gövde:** MDFlam **Kapak:** Frenli Kapak, Mat Lake MDF	Beyaz Meşe Antrasit Meşe Beyaz Ceviz Antrasit Ceviz	Tezgah üstü seramik lavabo



Ölçü	Malzeme	Renkler	Lavabo
119 CM 238 CM	**Gövde:** MDFlam **Kapak:** Frenli Kapak, Mat Lake MDF	Beyaz Meşe Antrasit Meşe Beyaz Ceviz Antrasit Ceviz	Tezgah üstü seramik lavabo



Ölçü	Malzeme	Renkler	Lavabo
119 CM 238 CM	**Gövde:** MDFlam **Kapak:** Frenli Kapak, Mat Lake MDF	Beyaz Meşe Antrasit Meşe Beyaz Ceviz Antrasit Ceviz	Tezgah üstü seramik lavabo



İstanbul'un tarihi ve modern dokusunu yansıtan bu model, şehrin zarafetini ve çeşitliliğini banyonuza taşır. Estetik hatlar ve zengin renk seçenekleriyle ***İstanbul'un*** büyüsünü hissedin.

- İSTANBUL TEKNİK ÇİZİM

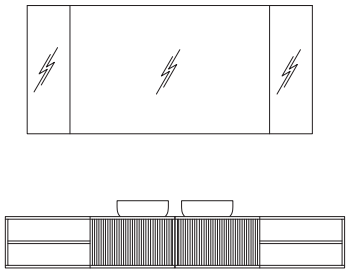

- İSTANBUL 119

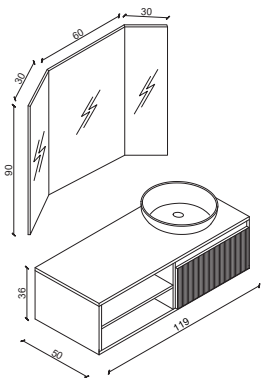

- İSTANBUL 238

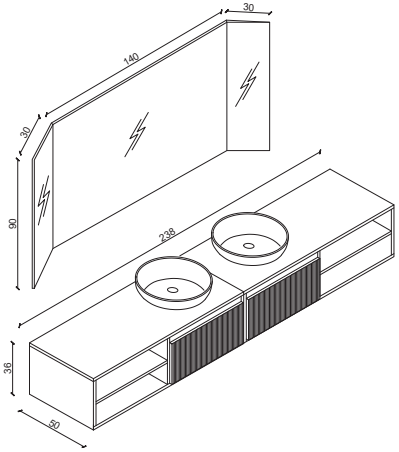

- İSTANBUL 238

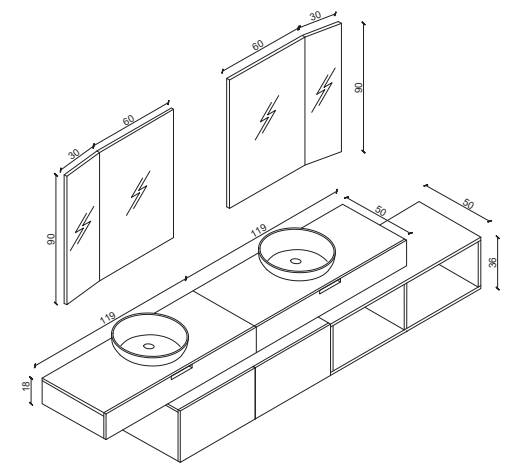

- İSTANBUL 119

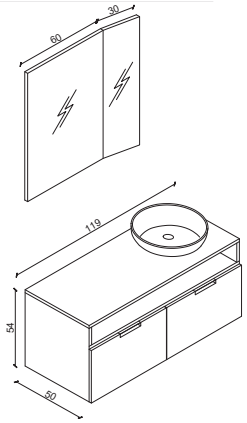


Secret Rendezvous

KAPADOKYA









Ölçü	Malzeme	Renkler	Lavabo
125 CM 250 CM	**Gövde:** MDFlam, Tam Açılır Frenli Çekmece **Kapak:** Mat Lake MDF	Beyaz Meşe Antrasit Meşe Beyaz Ceviz Antrasit Ceviz	Tezgah üstü seramik lavabo

Ölçü	Malzeme	Renkler	Lavabo
125 CM 250 CM	**Gövde:** MDFlam, Tam Açılır Frenli Çekmece **Kapak:** Mat Lake MDF	Beyaz Meşe Antrasit Meşe Beyaz Ceviz Antrasit Ceviz	Tezgah üstü seramik lavabo

Ölçü	Malzeme	Renkler	Lavabo
125 CM 250 CM	**Gövde:** MDFlam, Tam Açılır Frenli Çekmece **Kapak:** Mat Lake MDF	Beyaz Meşe Antrasit Meşe Beyaz Ceviz Antrasit Ceviz	Tezgah üstü seramik lavabo

Ölçü	Malzeme	Renkler	Lavabo
125 CM 250 CM	**Gövde:** MDFlam, Tam Açılır Frenli Çekmece **Kapak:** Mat Lake MDF	Beyaz Meşe Antrasit Meşe Beyaz Ceviz Antrasit Ceviz	Tezgah üstü seramik lavabo


Secret Rendezvous


SENSI
Secret Rendezvous



- KAPADOKYA

TEKNİK ÇİZİM

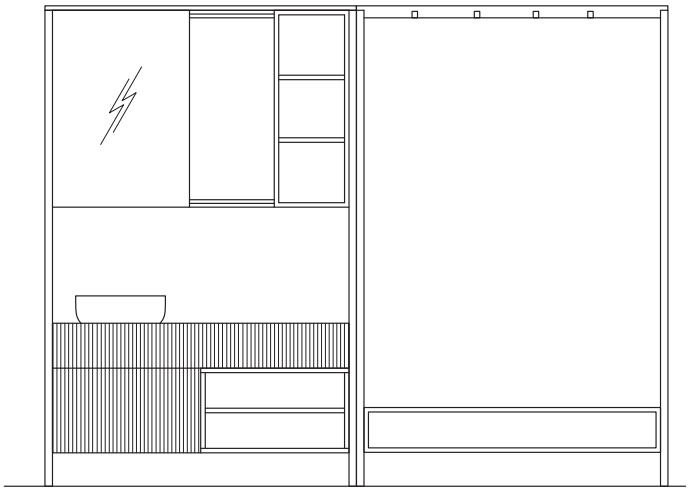

- KAPADOKYA 119

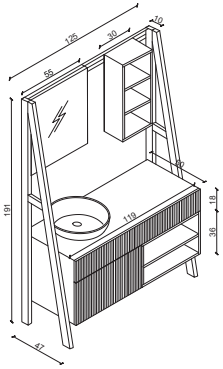

- KAPADOKYA 119

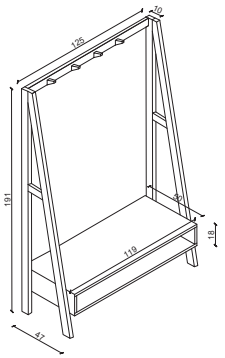

- KAPADOKYA 238

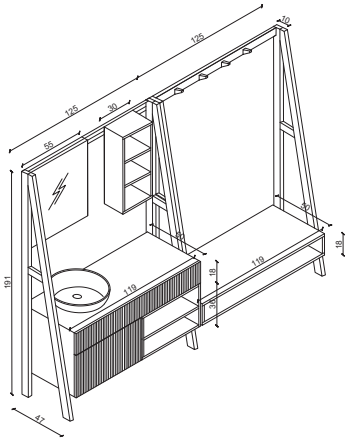



MİLAS







Ölçü	Malzeme	Renkler	Lavabo
60 CM 80 CM 100 CM	**Gövde:** Mat Lake MDF, Tam Açılır Frenli Çekmece **Kapak:** Frenli Kapak, Mat Lake MDF **Aksesuar:** Çerçeveli Ayna	Beyaz Gold Beyaz Gümüş Beyaz Rose Gold Siyah Gold Siyah Gümüş Siyah Rose Gold	Etajerli seramik lavabo

Ölçü	Malzeme	Renkler	Lavabo
60 CM 80 CM 100 CM	**Gövde:** Mat Lake MDF, Tam Açılır Frenli Çekmece **Kapak:** Frenli Kapak, Mat Lake MDF **Aksesuar:** Çerçeveli Ayna	Beyaz Gold Beyaz Gümüş Beyaz Rose Gold Siyah Gold Siyah Gümüş Siyah Rose Gold	Etajerli seramik lavabo

Ölçü	Malzeme	Renkler	Lavabo
60 CM 80 CM 100 CM	**Gövde:** Mat Lake MDF, Tam Açılır Frenli Çekmece **Kapak:** Frenli Kapak, Mat Lake MDF **Aksesuar:** Çerçeveli Ayna	Beyaz Gold Beyaz Gümüş Beyaz Rose Gold Siyah Gold Siyah Gümüş Siyah Rose Gold	Etajerli seramik lavabo

MİLAS



Ölçü	Malzeme	Renkler	Lavabo
60 CM 80 CM 100 CM	**Gövde:** Mat Lake MDF, Tam Açılır Frenli Çekmece **Kapak:** Frenli Kapak, Mat Lake MDF **Aksesuar:** Çerçeveli Ayna	Beyaz Gold Beyaz Gümüş Beyaz Rose Gold Siyah Gold Siyah Gümüş Siyah Rose Gold	Etajerli seramik lavabo



Ölçü	Malzeme	Renkler	Lavabo
60 CM 80 CM 100 CM	**Gövde:** Mat Lake MDF, Tam Açılır Frenli Çekmece **Kapak:** Frenli Kapak, Mat Lake MDF **Aksesuar:** Çerçeveli Ayna	Beyaz Gold Beyaz Gümüş Beyaz Rose Gold Siyah Gold Siyah Gümüş Siyah Rose Gold	Etajerli seramik lavabo



Ölçü	Malzeme	Renkler	Lavabo
60 CM 80 CM 100 CM	**Gövde:** Mat Lake MDF, Tam Açılır Frenli Çekmece **Kapak:** Frenli Kapak, Mat Lake MDF **Aksesuar:** Çerçeveli Ayna	Beyaz Gold Beyaz Gümüş Beyaz Rose Gold Siyah Gold Siyah Gümüş Siyah Rose Gold	Etajerli seramik lavabo



- MİLAS

TEKNİK CİZİM

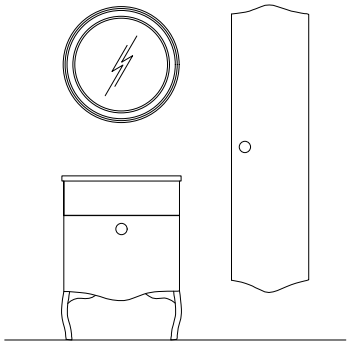

- MİLAS 60

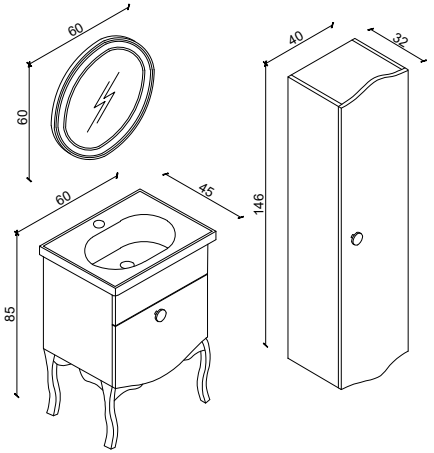

- MİLAS 80

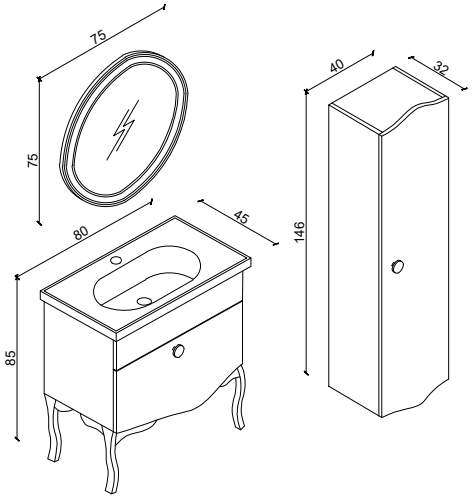

- MİLAS 100

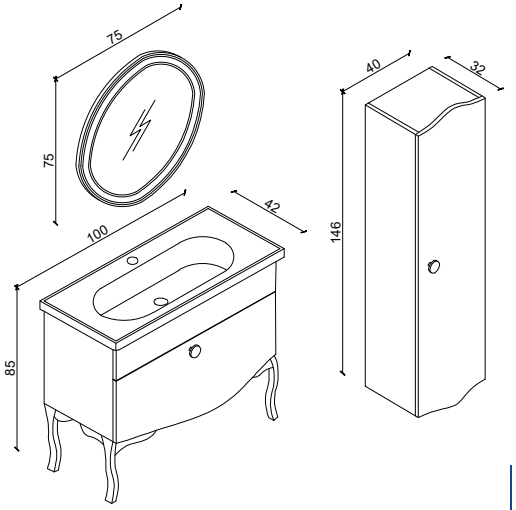



MANAVGAT



Ölçü	Malzeme	Renkler	Lavabo
109 CM	**Gövde:** Mat Lake MDF, Tam Açılır Frenli Çekmece **Kapak:** Mat Lake MDF **Aksesuar:** Çerçeveli Ayna	Beyaz Krem Antrasit Siyah	Porselen tezgahlı, tezgahaltı seramik lavabo

Ölçü	Malzeme	Renkler	Lavabo
109 CM	**Gövde:** Mat Lake MDF, Tam Açılır Frenli Çekmece **Kapak:** Mat Lake MDF **Aksesuar:** Çerçeveli Ayna	Beyaz Krem Antrasit Siyah	Porselen tezgahlı, tezgahaltı seramik lavabo

Ölçü	Malzeme	Renkler	Lavabo
109 CM	**Gövde:** Mat Lake MDF, Tam Açılır Frenli Çekmece **Kapak:** Mat Lake MDF **Aksesuar:** Çerçeveli Ayna	Beyaz Krem Antrasit Siyah	Porselen tezgahlı, tezgahaltı seramik lavabo

Ölçü	Malzeme	Renkler	Lavabo
109 CM	**Gövde:** Mat Lake MDF, Tam Açılır Frenli Çekmece **Kapak:** Mat Lake MDF **Aksesuar:** Çerçeveli Ayna	Beyaz Krem Antrasit Siyah	Porselen tezgahlı, tezgahaltı seramik lavabo

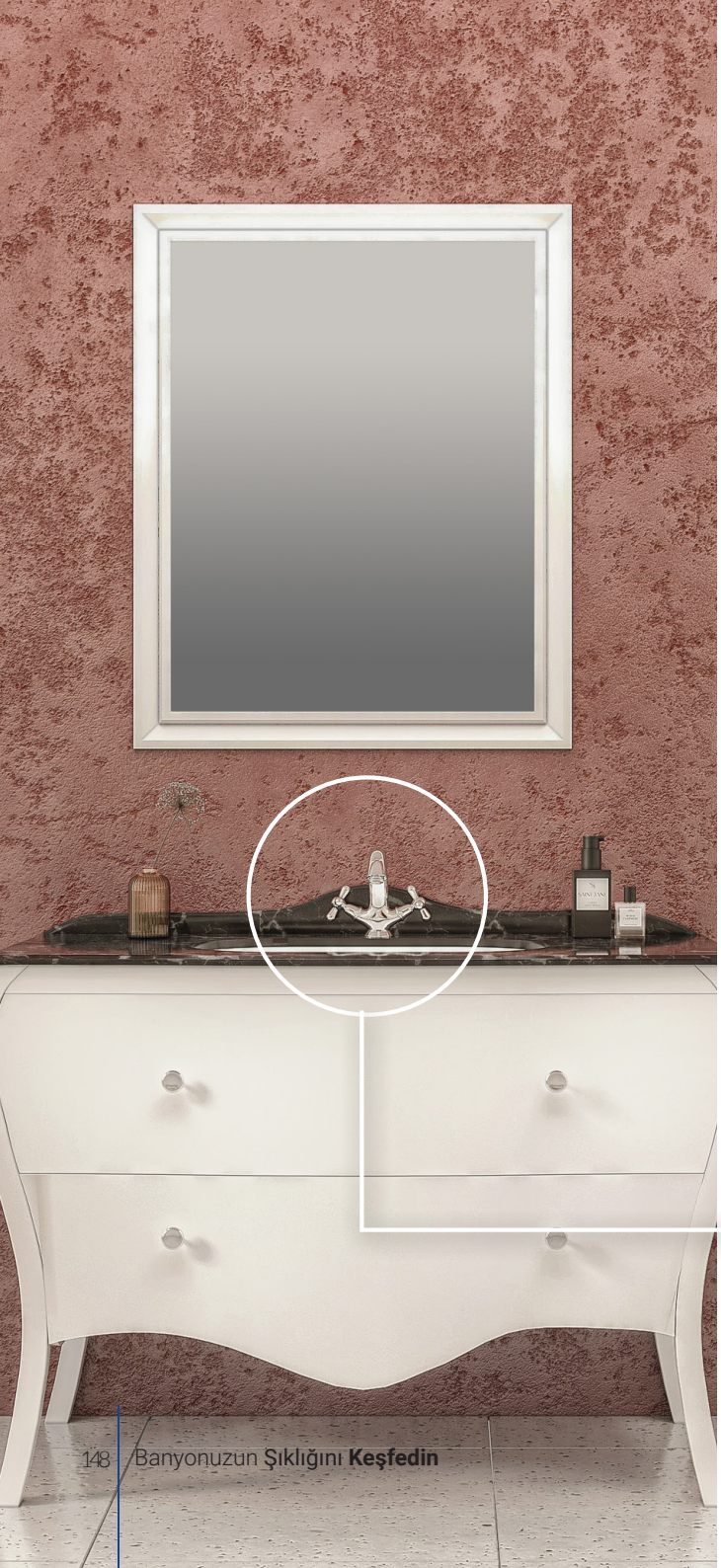





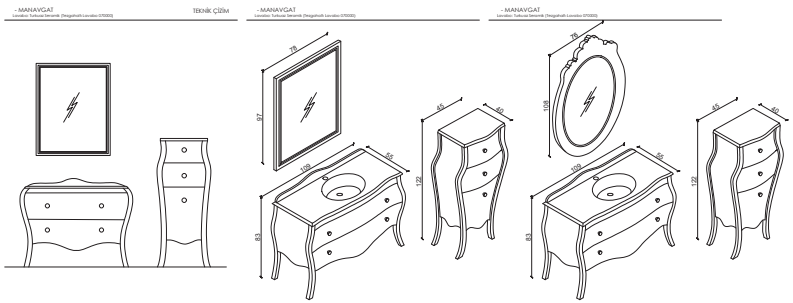
- MANAVGAT
TEKNİK ÇİZİM
- MANAVGAT
- MANAVGAT



BERGAMA



Ölçü	Malzeme	Renkler	Lavabo
120 CM 160 CM	**Gövde:** Mat Lake MDF, Tam Açılır Frenli Çekmece **Kapak:** Frenli Kapak, Mat Lake MDF **Aksesuar:** Ledli Ayna	Beyaz Gold Beyaz Gümüş Siyah Gold Siyah Gümüş	Tezgah üstü seramik lavabo

Ölçü	Malzeme	Renkler	Lavabo
120 CM 160 CM	**Gövde:** Mat Lake MDF, Tam Açılır Frenli Çekmece **Kapak:** Frenli Kapak, Mat Lake MDF **Aksesuar:** Ledli Ayna	Beyaz Gold Beyaz Gümüş Siyah Gold Siyah Gümüş	Tezgah üstü seramik lavabo

Ölçü	Malzeme	Renkler	Lavabo
120 CM 160 CM	**Gövde:** Mat Lake MDF, Tam Açılır Frenli Çekmece **Kapak:** Frenli Kapak, Mat Lake MDF **Aksesuar:** Ledli Ayna	Beyaz Gold Beyaz Gümüş Siyah Gold Siyah Gümüş	Tezgah üstü seramik lavabo

Ölçü	Malzeme	Renkler	Lavabo
120 CM 160 CM	**Gövde:** Mat Lake MDF, Tam Açılır Frenli Çekmece **Kapak:** Frenli Kapak, Mat Lake MDF **Aksesuar:** Ledli Ayna	Beyaz Gold Beyaz Gümüş Siyah Gold Siyah Gümüş	Tezgah üstü seramik lavabo




B



Bergama’nın antik mirasını yansıtan bu model, asil desenleri ve zarif hatlarıyla banyonuza tarihi bir atmosfer katar. Zengin renk seçenekleri ile banyonuzda şıklık ve nostaljiyi bir araya getirir.

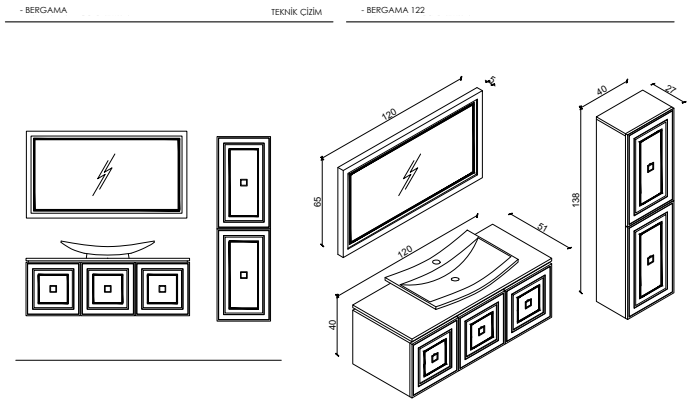

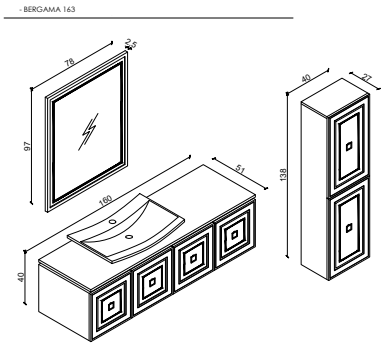



SOMA









Ölçü	Malzeme	Renkler	Lavabo
120 CM 160 CM	**Gövde:** Mat Lake MDF, Tam Açılır Frenli Çekmece **Kapak:** Frenli Kapak, Mat Lake MDF **Aksesuar:** Çerçeveli Ayna	Beyaz Gold Beyaz Gümüş Siyah Gold Siyah Gümüş	Porselen tezgahlı, tezgahaltı lavabo

Ölçü	Malzeme	Renkler	Lavabo
120 CM 160 CM	**Gövde:** Mat Lake MDF, Tam Açılır Frenli Çekmece **Kapak:** Frenli Kapak, Mat Lake MDF **Aksesuar:** Çerçeveli Ayna	Beyaz Gold Beyaz Gümüş Siyah Gold Siyah Gümüş	Porselen tezgahlı, tezgahaltı lavabo

Ölçü	Malzeme	Renkler	Lavabo
120 CM 160 CM	**Gövde:** Mat Lake MDF, Tam Açılır Frenli Çekmece **Kapak:** Frenli Kapak, Mat Lake MDF **Aksesuar:** Çerçeveli Ayna	Beyaz Gold Beyaz Gümüş Siyah Gold Siyah Gümüş	Porselen tezgahlı, tezgahaltı lavabo

Ölçü	Malzeme	Renkler	Lavabo
120 CM 160 CM	**Gövde:** Mat Lake MDF, Tam Açılır Frenli Çekmece **Kapak:** Frenli Kapak, Mat Lake MDF **Aksesuar:** Çerçeveli Ayna	Beyaz Gold Beyaz Gümüş Siyah Gold Siyah Gümüş	Porselen tezgahlı, tezgahaltı lavabo





- SOMA

TEKNİK ÇİZİM

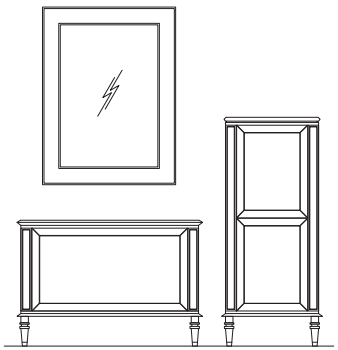

- SOMA 120

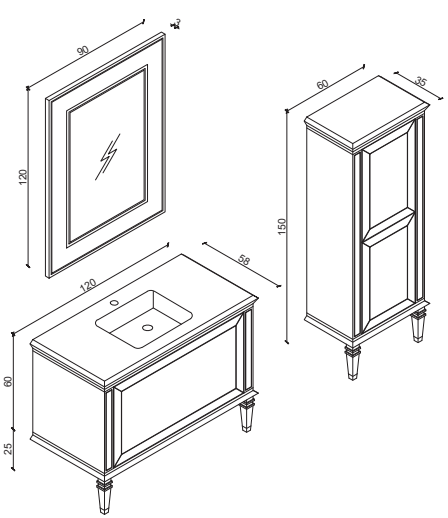

-SOMA 160

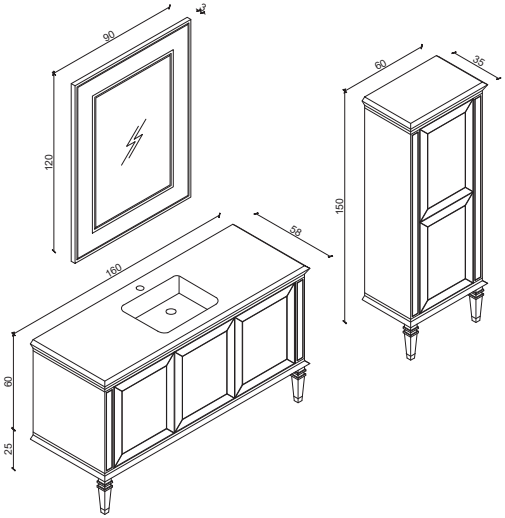



ESKİŞEHİR



Ölçü	Malzeme	Renkler	Lavabo
80 CM 100 CM	**Gövde:** Mat Lake MDF, **Kapak:** Frenli Kapak, Mat Lake MDF **Aksesuar:** Çerçeveli Ayna	Beyaz Krem Antrasit Siyah	Etajerli seramik lavabo

Ölçü	Malzeme	Renkler	Lavabo
80 CM 100 CM	**Gövde:** Mat Lake MDF, **Kapak:** Frenli Kapak, Mat Lake MDF **Aksesuar:** Çerçeveli Ayna	Beyaz Krem Antrasit Siyah	Etajerli seramik lavabo

Ölçü	Malzeme	Renkler	Lavabo
80 CM 100 CM	**Gövde:** Mat Lake MDF, **Kapak:** Frenli Kapak, Mat Lake MDF **Aksesuar:** Çerçeveli Ayna	Beyaz Krem Antrasit Siyah	Etajerli seramik lavabo

Ölçü	Malzeme	Renkler	Lavabo
80 CM 100 CM	**Gövde:** Mat Lake MDF **Kapak:** Frenli Kapak, Mat Lake MDF	Beyaz Krem Antrasit Siyah	Etajerli seramik lavabo





- ESKİŞEHİR

TEKNİK ÇİZİM

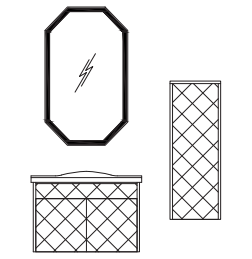

- ESKİŞEHİR 80

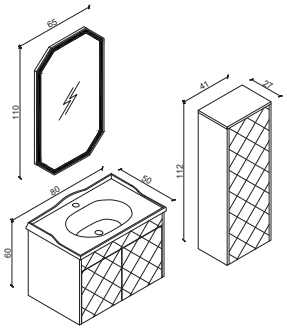

- ESKİŞEHİR 100

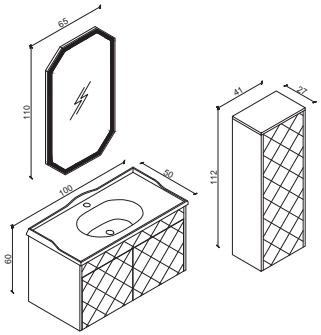



BODRUM



Ölçü	Malzeme	Renkler	Lavabo
101 CM 121 CM	**Gövde:** Mat Lake MDF, Tam Açılır Frenli Çekmece **Kapak:** Frenli Kapak, Mat Lake MDF **Aksesuar:** Çerçeveli Ayna	Beyaz Krem Antrasit Yeşil Somon Mavi Kırmızı Sarı / Gold Rose / Gold	Etajerli seramik lavabo

Ölçü	Malzeme	Renkler	Lavabo
101 CM 121 CM	**Gövde:** Mat Lake MDF, Tam Açılır Frenli Çekmece **Kapak:** Frenli Kapak, Mat Lake MDF **Aksesuar:** Çerçeveli Ayna	Beyaz Krem Antrasit Yeşil Somon Mavi Kırmızı Sarı / Gold Rose / Gold	Etajerli seramik lavabo

Ölçü	Malzeme	Renkler	Lavabo
101 CM 121 CM	**Gövde:** Mat Lake MDF, Tam Açılır Frenli Çekmece **Kapak:** Frenli Kapak, Mat Lake MDF **Aksesuar:** Çerçeveli Ayna	Beyaz Krem Antrasit Yeşil Somon Mavi Kırmızı Sarı / Gold Rose / Gold	Etajerli seramik lavabo

Ölçü	Malzeme	Renkler	Lavabo
101 CM 121 CM	**Gövde:** Mat Lake MDF, Tam Açılır Frenli Çekmece **Kapak:** Frenli Kapak, Mat Lake MDF **Aksesuar:** Çerçeveli Ayna	Beyaz Krem Antrasit Yeşil Somon Mavi Kırmızı Sarı / Gold Rose / Gold	Etajerli seramik lavabo

BODRUM



Ölçü	Malzeme	Renkler	Lavabo
101 CM 121 CM	**Gövde:** Mat Lake MDF, Tam Açılır Frenli Çekmece **Kapak:** Frenli Kapak, Mat Lake MDF **Aksesuar:** Çerçeveli Ayna	Beyaz Krem Antrasit Yeşil Somon Mavi Kırmızı Sarı / Gold Rose / Gold	Etajerli seramik lavabo

Ölçü	Malzeme	Renkler	Lavabo
101 CM 121 CM	**Gövde:** Mat Lake MDF, Tam Açılır Frenli Çekmece **Kapak:** Frenli Kapak, Mat Lake MDF **Aksesuar:** Çerçeveli Ayna	Beyaz Krem Antrasit Yeşil Somon Mavi Kırmızı Sarı / Gold Rose / Gold	Etajerli seramik lavabo

Ölçü	Malzeme	Renkler	Lavabo
101 CM 121 CM	**Gövde:** Mat Lake MDF, Tam Açılır Frenli Çekmece **Kapak:** Frenli Kapak, Mat Lake MDF **Aksesuar:** Çerçeveli Ayna	Beyaz Krem Antrasit Yeşil Somon Mavi Kırmızı Sarı / Gold Rose / Gold	Etajerli seramik lavabo

Ölçü	Malzeme	Renkler	Lavabo
101 CM 121 CM	**Gövde:** Mat Lake MDF, Tam Açılır Frenli Çekmece **Kapak:** Frenli Kapak, Mat Lake MDF **Aksesuar:** Çerçeveli Ayna	Beyaz Krem Antrasit Yeşil Somon Mavi Kırmızı Sarı / Gold Rose / Gold	Etajerli seramik lavabo





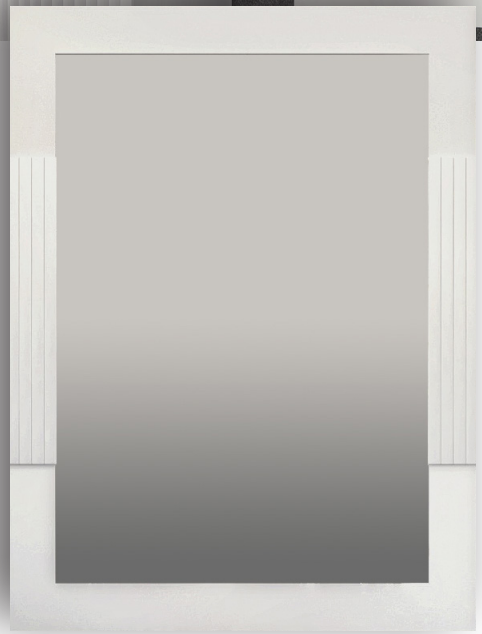

- BODRUM

TEKNİK ÇİZİM

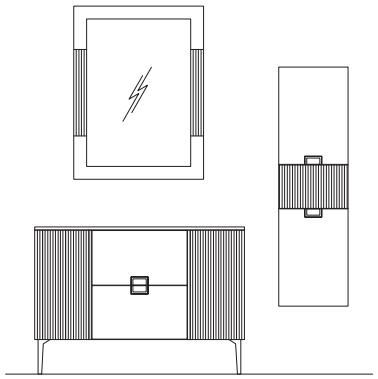

- BODRUM 101

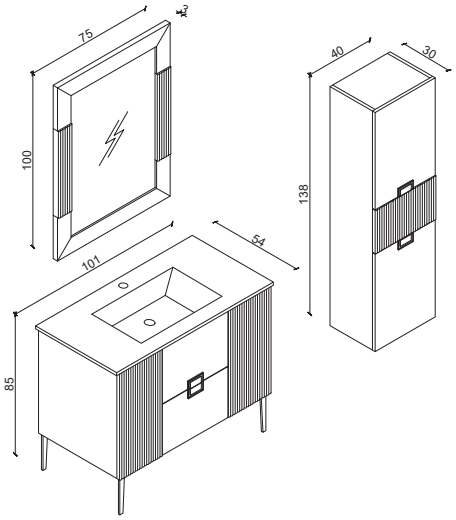

- BODRUM 121

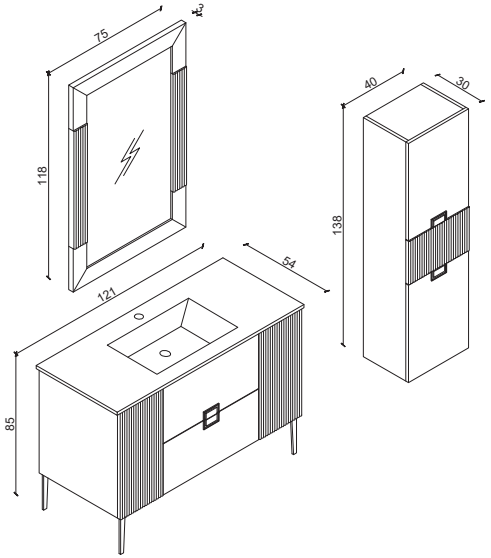



TOSYA



Ölçü	Malzeme	Renkler	Lavabo
80 CM 100 CM	**Gövde:** Mat Lake MDF, Tam Açılır Frenli Çekmece **Kapak:** Frenli Kapak, Mat Lake MDF **Aksesuar:** Çerçeveli Ayna	Beyaz Krem Antrasit Siyah Yeşil Mavi Kırmızı Sarı	Etajerli seramik lavabo

Ölçü	Malzeme	Renkler	Lavabo
80 CM 100 CM	**Gövde:** Mat Lake MDF, Tam Açılır Frenli Çekmece **Kapak:** Frenli Kapak, Mat Lake MDF **Aksesuar:** Çerçeveli Ayna	Beyaz Krem Antrasit Siyah Yeşil Mavi Kırmızı Sarı	Etajerli seramik lavabo

Ölçü	Malzeme	Renkler	Lavabo
80 CM 100 CM	**Gövde:** Mat Lake MDF, Tam Açılır Frenli Çekmece **Kapak:** Frenli Kapak, Mat Lake MDF **Aksesuar:** Çerçeveli Ayna	Beyaz Krem Antrasit Siyah Yeşil Mavi Kırmızı Sarı	Etajerli seramik lavabo

Ölçü	Malzeme	Renkler	Lavabo
80 CM 100 CM	**Gövde:** Mat Lake MDF, Tam Açılır Frenli Çekmece **Kapak:** Frenli Kapak, Mat Lake MDF **Aksesuar:** Çerçeveli Ayna	Beyaz Krem Antrasit Siyah Yeşil Mavi Kırmızı Sarı	Etajerli seramik lavabo



Ölçü	Malzeme	Renkler	Lavabo
80 CM 100 CM	**Gövde:** Mat Lake MDF, Tam Açılır Frenli Çekmece **Kapak:** Frenli Kapak, Mat Lake MDF **Aksesuar:** Çerçeveli Ayna	Beyaz Krem Antrasit Siyah Yeşil Mavi Kırmızı Sarı	Etajerli seramik lavabo



Ölçü	Malzeme	Renkler	Lavabo
80 CM 100 CM	**Gövde:** Mat Lake MDF, Tam Açılır Frenli Çekmece **Kapak:** Frenli Kapak, Mat Lake MDF **Aksesuar:** Çerçeveli Ayna	Beyaz Krem Antrasit Siyah Yeşil Mavi Kırmızı Sarı	Etajerli seramik lavabo

Tosya'nın doğal güzelliklerini yansıtan bu model, ahşap dokusunu ve doğal renkleriyle banyonuza sıcaklık ve doğallık katmaya odaklanır. Rustik bir tarz ve sıcak bir atmosfer sunar.



Ölçü	Malzeme	Renkler	Lavabo
80 CM 100 CM	**Gövde:** Mat Lake MDF, Tam Açılır Frenli Çekmece **Kapak:** Frenli Kapak, Mat Lake MDF **Aksesuar:** Çerçeveli Ayna	Beyaz Krem Antrasit Siyah Yeşil Mavi Kırmızı Sarı	Etajerli seramik lavabo



Ölçü	Malzeme	Renkler	Lavabo
80 CM 100 CM	**Gövde:** Mat Lake MDF, Tam Açılır Frenli Çekmece **Kapak:** Frenli Kapak, Mat Lake MDF **Aksesuar:** Çerçeveli Ayna	Beyaz Krem Antrasit Siyah Yeşil Mavi Kırmızı Sarı	Etajerli seramik lavabo





-TOSYA

TEKNİK ÇİZİM

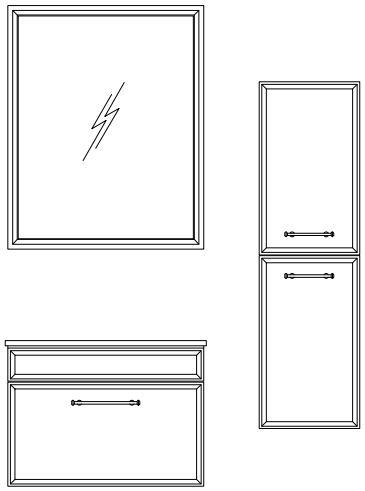

- TOSYA 80

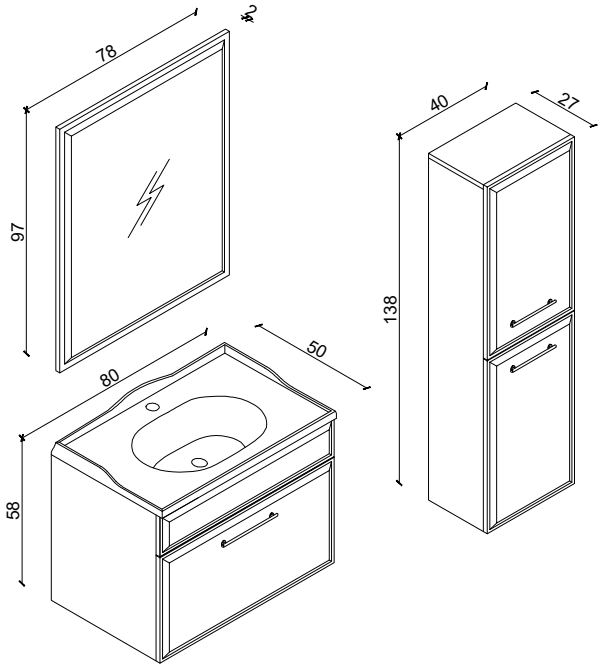

- TOSYA 100

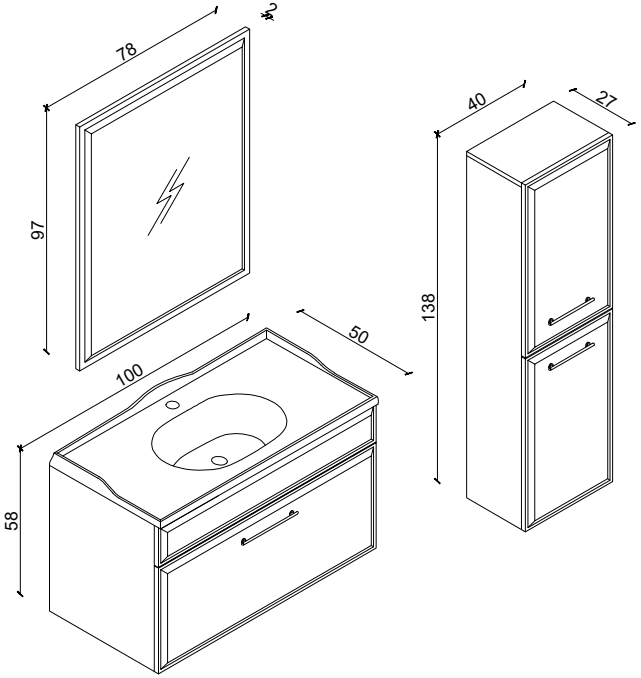

ALAÇATI

qurna



Ölçü	Malzeme	Renkler	Lavabo
140 CM	**Gövde:** MDFlam, Tam Açılır Frenli Çekmece **Kapak:** Mat Lake MDF	Beyaz Ceviz Beyaz Ceviz Krem Ceviz Antrasit Antrasit Meşe Beyaz Meşe Krem Meşe Antrasit	Cam tezgahlı, tezgah üstü seramik lavabo

Ölçü	Malzeme	Renkler	Lavabo
140 CM	**Gövde:** MDFlam, Tam Açılır Frenli Çekmece **Kapak:** Mat Lake MDF	Beyaz Ceviz Beyaz Ceviz Krem Ceviz Antrasit Antrasit Meşe Beyaz Meşe Krem Meşe Antrasit	Cam tezgahlı, tezgah üstü seramik lavabo

Ölçü	Malzeme	Renkler	Lavabo
140 CM	**Gövde:** MDFlam, Tam Açılır Frenli Çekmece **Kapak:** Mat Lake MDF	Beyaz Ceviz Beyaz Ceviz Krem Ceviz Antrasit Antrasit Meşe Beyaz Meşe Krem Meşe Antrasit	Cam tezgahlı, tezgah üstü seramik lavabo

Ölçü	Malzeme	Renkler	Lavabo
140 CM	**Gövde:** MDFlam, Tam Açılır Frenli Çekmece **Kapak:** Mat Lake MDF	Beyaz Ceviz Beyaz Ceviz Krem Ceviz Antrasit Antrasit Meşe Beyaz Meşe Krem Meşe Antrasit	Cam tezgahlı, tezgah üstü seramik lavabo


SHAMPOO
CONDITIONER
CARE
SHOKE



Ölçü	Malzeme	Renkler	Lavabo
140 CM	**Gövde:** MDFlam, Tam Açılır Frenli Çekmece **Kapak:** Mat Lake MDF	Beyaz Ceviz Beyaz Ceviz Krem Ceviz Antrasit Antrasit Meşe Beyaz Meşe Krem Meşe Antrasit	Cam tezgahlı, tezgah üstü seramik lavabo



Ölçü	Malzeme	Renkler	Lavabo
140 CM	**Gövde:** MDFlam, Tam Açılır Frenli Çekmece **Kapak:** Mat Lake MDF	Beyaz Ceviz Beyaz Ceviz Krem Ceviz Antrasit Antrasit Meşe Beyaz Meşe Krem Meşe Antrasit	Cam tezgahlı, tezgah üstü seramik lavabo



Ölçü	Malzeme	Renkler	Lavabo
140 CM	**Gövde:** MDFlam, Tam Açılır Frenli Çekmece **Kapak:** Mat Lake MDF	Beyaz Ceviz Beyaz Ceviz Krem Ceviz Antrasit Antrasit Meşe Beyaz Meşe Krem Meşe Antrasit	Cam tezgahlı, tezgah üstü seramik lavabo



Ölçü	Malzeme	Renkler	Lavabo
140 CM	**Gövde:** MDFlam, Tam Açılır Frenli Çekmece **Kapak:** Mat Lake MDF	Beyaz Ceviz Beyaz Ceviz Krem Ceviz Antrasit Antrasit Meşe Beyaz Meşe Krem Meşe Antrasit	Cam tezgahlı, tezgah üstü seramik lavabo





-ALAÇATI

TEKNİK ÇİZİM

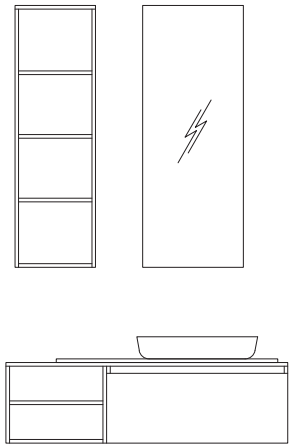

-ALAÇATI 140

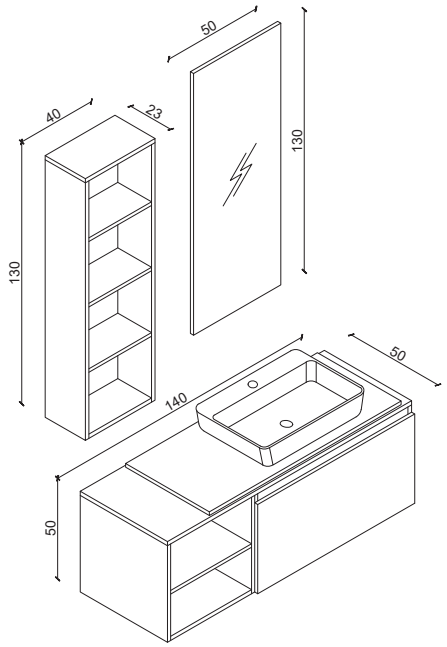

Alaçatı'nın şık ve huzurlu atmosferini yansıtan bu model, beyaz tonları ve zarif desenleriyle banyonuza ferahlık ve şıklık getirir. Minimalist bir tarz ve rahatlatıcı bir atmosfer sunar.

İTALYA

Estetiği ve Fonksiyonelliği Buluşturan Çift Lavabolu Çözümler!

İtalya Serisi, 10 farklı model altında sunulur ve her bir modelde renk, tasarım ve ölçü seçenekleriyle geniş bir çeşitlilik sunar. Estetiği ve fonksiyonelliği bir araya getiren bu serimiz, banyonuzda zarafeti ve kullanışlılığı bir arada sunar.

Her bir İtalya Serisi modeli, şık ve sofistiketasarımlara sahiptir. Çift lavabolu yapılarıyla, banyonuzdaki kullanım alanını optimize ederken aynı zamanda kullanıcıların rahatlığını ön planda tutar.

ROMA
MILANO
VENEDIK
PALERMO
VERONA
TOSKANO
FLORANSA
SIENA
NAPOLI
MODENA









- roma
- milano
- venedik





qurna

• palermo

• verona

Estetiği ve Fonksiyonelliği Buluşturan Çift Lavabolu Çözümler!

Telefon:
0 212 876 50 76

Email:
info@qurna.com.tr

Ig/Fb/Twitter:
@qurnafurniture

Adres:
Ataköy 7-8-9-10 Mah. E-5
Çobançeşme Yanyol Mevki
Selenium Retro 9 A Blok
No:16/1 Kat:02 İç Kapı: 34
Bakırköy İstanbul







- toskano
- floransa
- siena





qurna

- napoli
- modena

Estetiği ve Fonksiyonelliği Buluşturan Çift Lavabolu Çözümler!

Telefon:
0 212 876 50 76

Email:
info@qurna.com.tr

Ig/Fb/Twitter:
@qurnafurniture

Adres:
Ataköy 7-8-9-10 Mah. E-5
Çobançeşme Yanyol Mevki
Selenium Retro 9 A Blok
No:16/1 Kat:02 İç Kapı: 34
Bakırköy İstanbul



ROMA



Ölçü	Malzeme	Renkler	Lavabo
65 CM 80 CM 100 CM	**Gövde:** Mat Lake MDF, Tam Açılır Frenli Çekmece **Kapak:** Frenli Kapak, Mat Lake MDF **Aksesuar:** Çerçeveli Ayna	Beyaz Antrasit Siyah Mavi Sarı Somon Kırmızı Yeşil	Etajerli seramik lavabo



Ölçü	Malzeme	Renkler	Lavabo
65 CM 80 CM 100 CM	**Gövde:** Mat Lake MDF, Tam Açılır Frenli Çekmece **Kapak:** Frenli Kapak, Mat Lake MDF **Aksesuar:** Çerçeveli Ayna	Beyaz Antrasit Siyah Mavi Sarı Somon Kırmızı Yeşil	Etajerli seramik lavabo



Ölçü	Malzeme	Renkler	Lavabo
65 CM 80 CM 100 CM	**Gövde:** Mat Lake MDF, Tam Açılır Frenli Çekmece **Kapak:** Frenli Kapak, Mat Lake MDF **Aksesuar:** Çerçeveli Ayna	Beyaz Antrasit Siyah Mavi Sarı Somon Kırmızı Yeşil	Etajerli seramik lavabo



Ölçü	Malzeme	Renkler	Lavabo
65 CM 80 CM 100 CM	**Gövde:** Mat Lake MDF, Tam Açılır Frenli Çekmece **Kapak:** Frenli Kapak, Mat Lake MDF **Aksesuar:** Çerçeveli Ayna	Beyaz Antrasit Siyah Mavi Sarı Somon Kırmızı Yeşil	Etajerli seramik lavabo

ROMA



Ölçü	Malzeme	Renkler	Lavabo
65 CM 80 CM 100 CM	**Gövde:** Mat Lake MDF, Tam Açılır Frenli Çekmece **Kapak:** Frenli Kapak, Mat Lake MDF **Aksesuar:** Çerçeveli Ayna	Beyaz Antrasit Siyah Mavi Sarı Somon Kırmızı Yeşil	Etajerli seramik lavabo

Ölçü	Malzeme	Renkler	Lavabo
65 CM 80 CM 100 CM	**Gövde:** Mat Lake MDF, Tam Açılır Frenli Çekmece **Kapak:** Frenli Kapak, Mat Lake MDF **Aksesuar:** Çerçeveli Ayna	Beyaz Antrasit Siyah Mavi Sarı Somon Kırmızı Yeşil	Etajerli seramik lavabo

Ölçü	Malzeme	Renkler	Lavabo
65 CM 80 CM 100 CM	**Gövde:** Mat Lake MDF, Tam Açılır Frenli Çekmece **Kapak:** Frenli Kapak, Mat Lake MDF **Aksesuar:** Çerçeveli Ayna	Beyaz Antrasit Siyah Mavi Sarı Somon Kırmızı Yeşil	Etajerli seramik lavabo

Ölçü	Malzeme	Renkler	Lavabo
65 CM 80 CM 100 CM	**Gövde:** Mat Lake MDF, Tam Açılır Frenli Çekmece **Kapak:** Frenli Kapak, Mat Lake MDF **Aksesuar:** Çerçeveli Ayna	Beyaz Antrasit Siyah Mavi Sarı Somon Kırmızı Yeşil	Etajerli seramik lavabo





-ROMA TEKNİK ÇİZİM

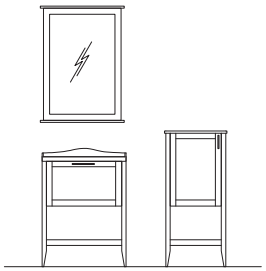

-ROMA 65

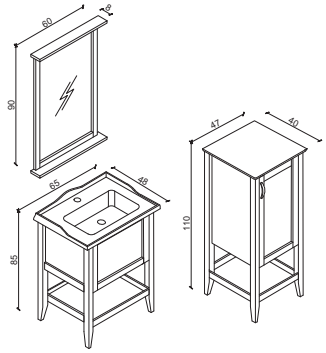

-ROMA 80

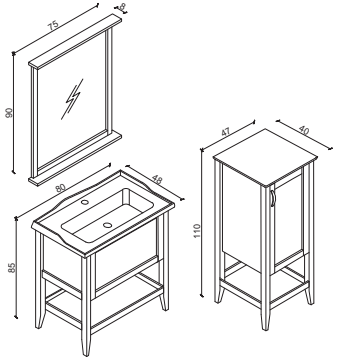

-ROMA 100

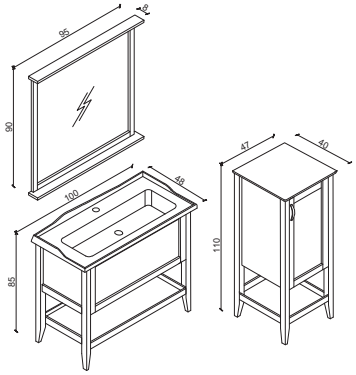





MİLANO



Ölçü	Malzeme	Renkler	Lavabo
65 CM 80 CM	**Gövde:** Mat Lake MDF, Tam Açılır Frenli Çekmece **Kapak:** Mat Lake MDF **Aksesuar:** Çerçeveli Ledli Ayna	Beyaz Krem Antrasit Siyah	Cam tezgahlı, tezgah üstü seramik lavabo



Ölçü	Malzeme	Renkler	Lavabo
65 CM 80 CM	**Gövde:** **Gövde:** Mat Lake MDF, Tam Açılır Frenli Çekmece **Kapak:** Mat Lake MDF **Aksesuar:** Çerçeveli Ledli Ayna	Beyaz Krem Antrasit Siyah	Cam tezgahlı, tezgah üstü seramik lavabo



Ölçü	Malzeme	Renkler	Lavabo
65 CM 80 CM	**Gövde:** Mat Lake MDF, Tam Açılır Frenli Çekmece **Kapak:** Mat Lake MDF **Aksesuar:** Çerçeveli Ledli Ayna	Beyaz Krem Antrasit Siyah	Cam tezgahlı, tezgah üstü seramik lavabo

Ölçü	Malzeme	Renkler	Lavabo
65 CM 80 CM	**Gövde:** **Gövde:** Mat Lake MDF, Tam Açılır Frenli Çekmece **Kapak:** Mat Lake MDF **Aksesuar:** Çerçeveli Ledli Ayna	Beyaz Krem Antrasit Siyah	Cam tezgahlı, tezgah üstü seramik lavabo

Renk seçenekleri, İtalya Serisi'nin karakteristik özelliklerinden biridir. Banyonuzun dekorasyonuyla uyumlu bir seçim yapabileceğiniz gibi, cesur ve canlı renklerle de kendinizi ifade edebilirsiniz.

Her bir modelde farklı tasarım ve ölçü seçenekleri sunarak banyonuzun boyutlarına ve stil tercihlerinize en uygun çift lavabolu çözümü seçebilirsiniz.





-MİLANO TEKNİK ÇİZİM

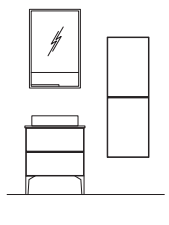

-MİLANO 65

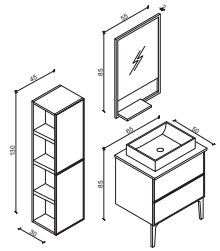

-MİLANO 180

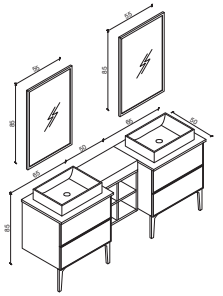

-MİLANO 80

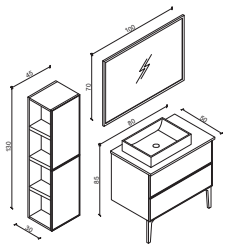

VENEDİK



Ölçü	Malzeme	Renkler	Lavabo
130 CM	**Gövde:** Mat Lake MDF, Tam Açılır Frenli Çekmece **Kapak:** Frenli Kapak, Mat Lake MDF **Aksesuar:** Çerçeveli Ayna	Beyaz Krem Antrasit Siyah Kırmızı Somon Mavi Yeşil / Gold Rose / Gold	Porselen tezgahlı, tezgah üstü seramik lavabo

Ölçü	Malzeme	Renkler	Lavabo
130 CM	**Gövde:** Mat Lake MDF, Tam Açılır Frenli Çekmece **Kapak:** Frenli Kapak, Mat Lake MDF **Aksesuar:** Çerçeveli Ayna	Beyaz Krem Antrasit Siyah Kırmızı Somon Mavi Yeşil / Gold Rose / Gold	Porselen tezgahlı, tezgah üstü seramik lavabo

Ölçü	Malzeme	Renkler	Lavabo
130 CM	**Gövde:** Mat Lake MDF, Tam Açılır Frenli Çekmece **Kapak:** Frenli Kapak, Mat Lake MDF **Aksesuar:** Çerçeveli Ayna	Beyaz Krem Antrasit Siyah Kırmızı Somon Mavi Yeşil / Gold Rose / Gold	Porselen tezgahlı, tezgah üstü seramik lavabo

Ölçü	Malzeme	Renkler	Lavabo
130 CM	**Gövde:** Mat Lake MDF, Tam Açılır Frenli Çekmece **Kapak:** Frenli Kapak, Mat Lake MDF **Aksesuar:** Çerçeveli Ayna	Beyaz Krem Antrasit Siyah Kırmızı Somon Mavi Yeşil / Gold Rose / Gold	Porselen tezgahlı, tezgah üstü seramik lavabo









-VENEDİK TEKNİK ÇİZİM

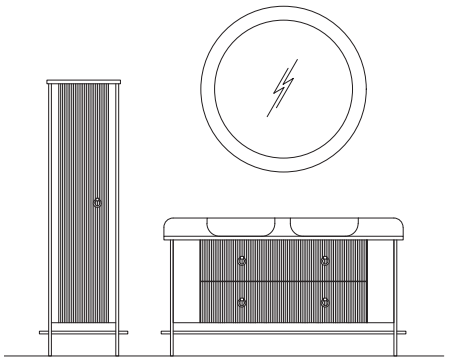

-VENEDİK 130

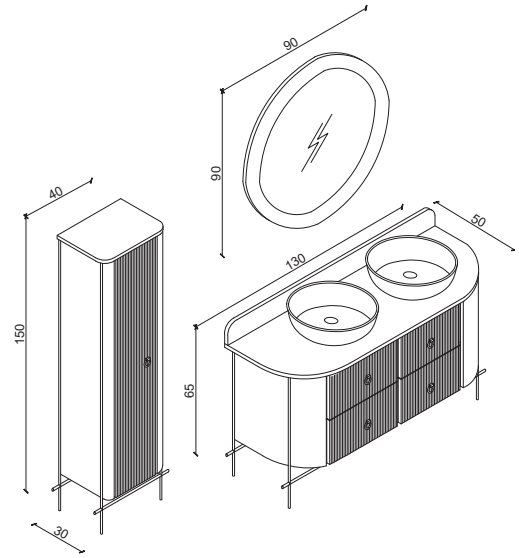

VENEDİK









Ölçü	Malzeme	Renkler	Lavabo
130 CM	**Gövde:** Mat Lake MDF, Tam Açılır Frenli Çekmece **Kapak:** Frenli Kapak, Mat Lake MDF **Aksesuar:** Çerçeveli Ayna	Beyaz Krem Antrasit Siyah Kırmızı Somon Mavi Yeşil / Gold Rose / Gold	Porselen tezgahlı, tezgah üstü seramik lavabo

Ölçü	Malzeme	Renkler	Lavabo
130 CM	**Gövde:** Mat Lake MDF, Tam Açılır Frenli Çekmece **Kapak:** Frenli Kapak, Mat Lake MDF **Aksesuar:** Çerçeveli Ayna	Beyaz Krem Antrasit Siyah Kırmızı Somon Mavi Yeşil / Gold Rose / Gold	Porselen tezgahlı, tezgah üstü seramik lavabo

Ölçü	Malzeme	Renkler	Lavabo
130 CM	**Gövde:** Mat Lake MDF, Tam Açılır Frenli Çekmece **Kapak:** Frenli Kapak, Mat Lake MDF **Aksesuar:** Çerçeveli Ayna	Beyaz Krem Antrasit Siyah Kırmızı Somon Mavi Yeşil / Gold Rose / Gold	Porselen tezgahlı, tezgah üstü seramik lavabo

Ölçü	Malzeme	Renkler	Lavabo
130 CM	**Gövde:** Mat Lake MDF, Tam Açılır Frenli Çekmece **Kapak:** Frenli Kapak, Mat Lake MDF **Aksesuar:** Çerçeveli Ayna	Beyaz Krem Antrasit Siyah Kırmızı Somon Mavi Yeşil / Gold Rose / Gold	Porselen tezgahlı, tezgah üstü seramik lavabo

PALERMO



Ölçü	Malzeme	Renkler	Lavabo
100 CM 120 CM	**Gövde:** Mat Lake MDF, Tam Açılır Frenli Çekmece **Kapak:** Frenli Kapak, Mat Lake MDF	Beyaz Krem Antrasit Siyah Somon Kırmızı Sarı Mavi Yeşil	Kendinden lavabolu porselen tezgah

Ölçü	Malzeme	Renkler	Lavabo
100 CM 120 CM	**Gövde:** Mat Lake MDF, Tam Açılır Frenli Çekmece **Kapak:** Frenli Kapak, Mat Lake MDF	Beyaz Krem Antrasit Siyah Somon Kırmızı Sarı Mavi Yeşil	Kendinden lavabolu porselen tezgah

Ölçü	Malzeme	Renkler	Lavabo
100 CM 120 CM	**Gövde:** Mat Lake MDF, Tam Açılır Frenli Çekmece **Kapak:** Frenli Kapak, Mat Lake MDF	Beyaz Krem Antrasit Siyah Somon Kırmızı Sarı Mavi Yeşil	Kendinden lavabolu porselen tezgah


Secret Rendezvous


CHANEL
Secret Rendezvous

PALERMO



Ölçü	Malzeme	Renkler	Lavabo
100 CM 120 CM	**Gövde:** Mat Lake MDF, Tam Açılır Frenli Çekmece **Kapak:** Frenli Kapak, Mat Lake MDF	Beyaz Krem Antrasit Siyah Somon Kırmızı Sarı Mavi Yeşil	Kendinden lavabolu porselen tezgah



Ölçü	Malzeme	Renkler	Lavabo
100 CM 120 CM	**Gövde:** Mat Lake MDF, Tam Açılır Frenli Çekmece **Kapak:** Frenli Kapak, Mat Lake MDF	Beyaz Krem Antrasit Siyah Somon Kırmızı Sarı Mavi Yeşil	Kendinden lavabolu porselen tezgah



Ölçü	Malzeme	Renkler	Lavabo
100 CM 120 CM	**Gövde:** Mat Lake MDF, Tam Açılır Frenli Çekmece **Kapak:** Frenli Kapak, Mat Lake MDF	Beyaz Krem Antrasit Siyah Somon Kırmızı Sarı Mavi Yeşil	Kendinden lavabolu porselen tezgah

PALERMO



Ölçü	Malzeme	Renkler	Lavabo
100 CM 120 CM	**Gövde:** Mat Lake MDF, Tam Açılır Frenli Çekmece **Kapak:** Frenli Kapak, Mat Lake MDF	Beyaz Krem Antrasit Siyah Somon Kırmızı Sarı Mavi Yeşil	Kendinden lavabolu porselen tezgah

Ölçü	Malzeme	Renkler	Lavabo
100 CM 120 CM	**Gövde:** Mat Lake MDF, Tam Açılır Frenli Çekmece **Kapak:** Frenli Kapak, Mat Lake MDF	Beyaz Krem Antrasit Siyah Somon Kırmızı Sarı Mavi Yeşil	Kendinden lavabolu porselen tezgah

Ölçü	Malzeme	Renkler	Lavabo
100 CM 120 CM	**Gövde:** Mat Lake MDF, Tam Açılır Frenli Çekmece **Kapak:** Frenli Kapak, Mat Lake MDF	Beyaz Krem Antrasit Siyah Somon Kırmızı Sarı Mavi Yeşil	Kendinden lavabolu porselen tezgah





-PALERMO

TEKNİK ÇİZİM

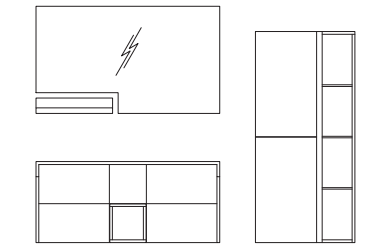

-PALERMO 100

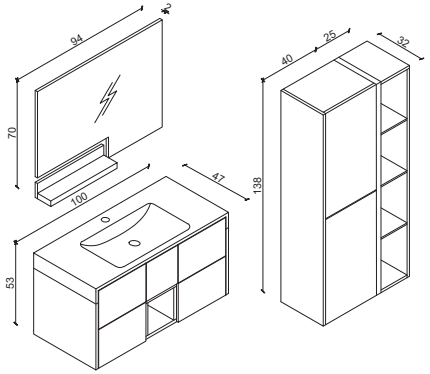

-PALERMO 120

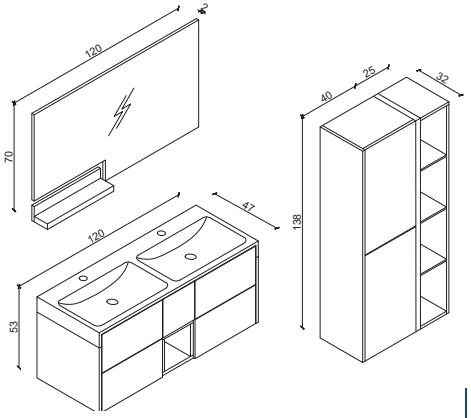



VERONA



Ölçü	Malzeme	Renkler	Lavabo
80 CM 120 CM	**Gövde:** Mat Lake MDF, Tam Açılır Frenli Çekmece **Kapak:** Frenli Kapak, Mat Lake MDF **Aksesuar:** Çerçeveli Ayna	Beyaz Krem Antrasit Siyah Somon Kırmızı Sarı Mavi Yeşil	Etajerli seramik lavabo



Ölçü	Malzeme	Renkler	Lavabo
80 CM 120 CM	**Gövde:** Mat Lake MDF, Tam Açılır Frenli Çekmece **Kapak:** Frenli Kapak, Mat Lake MDF **Aksesuar:** Çerçeveli Ayna	Beyaz Krem Antrasit Siyah Somon Kırmızı Sarı Mavi Yeşil	Etajerli seramik lavabo



Ölçü	Malzeme	Renkler	Lavabo
80 CM 120 CM	**Gövde:** Mat Lake MDF, Tam Açılır Frenli Çekmece **Kapak:** Frenli Kapak, Mat Lake MDF **Aksesuar:** Çerçeveli Ayna	Beyaz Krem Antrasit Siyah Somon Kırmızı Sarı Mavi Yeşil	Etajerli seramik lavabo



Ölçü	Malzeme	Renkler	Lavabo
80 CM 120 CM	**Gövde:** Mat Lake MDF, Tam Açılır Frenli Çekmece **Kapak:** Frenli Kapak, Mat Lake MDF **Aksesuar:** Çerçeveli Ayna	Beyaz Krem Antrasit Siyah Somon Kırmızı Sarı Mavi Yeşil	Etajerli seramik lavabo



Ölçü	Malzeme	Renkler	Lavabo
80 CM 120 CM	**Gövde:** Mat Lake MDF, Tam Açılır Frenli Çekmece **Kapak:** Frenli Kapak, Mat Lake MDF **Aksesuar:** Çerçeveli Ayna	Beyaz Krem Antrasit Siyah Somon Kırmızı Sarı Mavi Yeşil	Etajerli seramik lavabo



Ölçü	Malzeme	Renkler	Lavabo
80 CM 120 CM	**Gövde:** Mat Lake MDF, Tam Açılır Frenli Çekmece **Kapak:** Frenli Kapak, Mat Lake MDF **Aksesuar:** Çerçeveli Ayna	Beyaz Krem Antrasit Siyah Somon Kırmızı Sarı Mavi Yeşil	Etajerli seramik lavabo





Ölçü	Malzeme	Renkler	Lavabo
80 CM 120 CM	**Gövde:** Mat Lake MDF, Tam Açılır Frenli Çekmece **Kapak:** Frenli Kapak, Mat Lake MDF **Aksesuar:** Çerçeveli Ayna	Beyaz Krem Antrasit Siyah Somon Kırmızı Sarı Mavi Yeşil	Etajerli seramik lavabo



Ölçü	Malzeme	Renkler	Lavabo
80 CM 120 CM	**Gövde:** Mat Lake MDF, Tam Açılır Frenli Çekmece **Kapak:** Frenli Kapak, Mat Lake MDF **Aksesuar:** Çerçeveli Ayna	Beyaz Krem Antrasit Siyah Somon Kırmızı Sarı Mavi Yeşil	Etajerli seramik lavabo



Ölçü	Malzeme	Renkler	Lavabo
80 CM 120 CM	**Gövde:** Mat Lake MDF, Tam Açılır Frenli Çekmece **Kapak:** Frenli Kapak, Mat Lake MDF **Aksesuar:** Çerçeveli Ayna	Beyaz Krem Antrasit Siyah Somon Kırmızı Sarı Mavi Yeşil	Etajerli seramik lavabo

-VERONA TEKNİK ÇİZİM

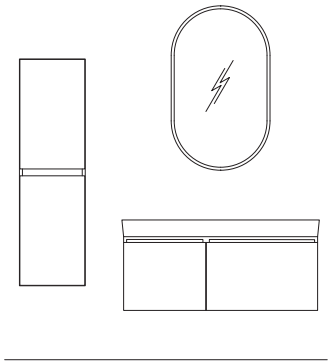

-VERONA 80

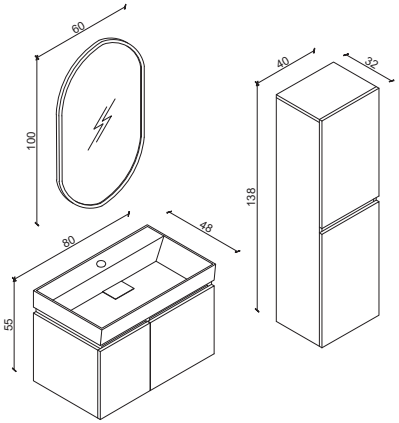

-VERONA 120

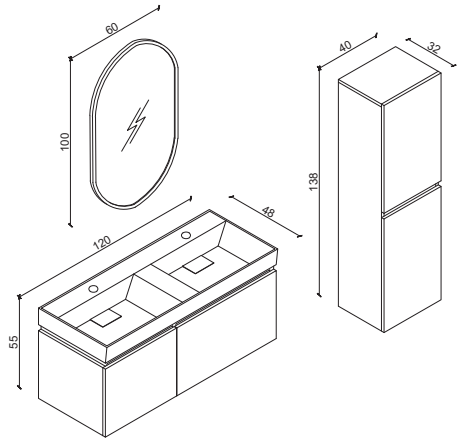

TOSKANO







Ölçü	Malzeme	Renkler	Lavabo
100 CM 120 CM 160 CM	**Gövde:** Mat Lake MDF, Tam Açılır Frenli Çekmece **Kapak:** Frenli Kapak, Mat Lake MDF **Aksesuar:** Çerçeveli Ayna	Beyaz Krem Antrasit Siyah Somon Kırmızı Sarı Mavi Yeşil / Gold Rose Gold	Porselen tezgahlı, tezgah üstü seramik lavabo

Ölçü	Malzeme	Renkler	Lavabo
100 CM 120 CM 160 CM	**Gövde:** Mat Lake MDF, Tam Açılır Frenli Çekmece **Kapak:** Frenli Kapak, Mat Lake MDF **Aksesuar:** Çerçeveli Ayna	Beyaz Krem Antrasit Siyah Somon Kırmızı Sarı Mavi Yeşil / Gold Rose Gold	Porselen tezgahlı, tezgah üstü seramik lavabo

Ölçü	Malzeme	Renkler	Lavabo
100 CM 120 CM 160 CM	**Gövde:** Mat Lake MDF, Tam Açılır Frenli Çekmece **Kapak:** Frenli Kapak, Mat Lake MDF **Aksesuar:** Çerçeveli Ayna	Beyaz Krem Antrasit Siyah Somon Kırmızı Sarı Mavi Yeşil / Gold Rose Gold	Porselen tezgahlı, tezgah üstü seramik lavabo





Ölçü	Malzeme	Renkler	Lavabo
80 CM 120 CM	**Gövde:** Mat Lake MDF, Tam Açılır Frenli Çekmece **Kapak:** Frenli Kapak, Mat Lake MDF **Aksesuar:** Çerçeveli Ayna	Beyaz Krem Antrasit Siyah Somon Kırmızı Sarı Mavi Yeşil	Etajerli seramik lavabo



Ölçü	Malzeme	Renkler	Lavabo
80 CM 120 CM	**Gövde:** Mat Lake MDF, Tam Açılır Frenli Çekmece **Kapak:** Frenli Kapak, Mat Lake MDF **Aksesuar:** Çerçeveli Ayna	Beyaz Krem Antrasit Siyah Somon Kırmızı Sarı Mavi Yeşil	Etajerli seramik lavabo



Ölçü	Malzeme	Renkler	Lavabo
80 CM 120 CM	**Gövde:** Mat Lake MDF, Tam Açılır Frenli Çekmece **Kapak:** Frenli Kapak, Mat Lake MDF **Aksesuar:** Çerçeveli Ayna	Beyaz Krem Antrasit Siyah Somon Kırmızı Sarı Mavi Yeşil	Etajerli seramik lavabo





Ölçü	Malzeme	Renkler	Lavabo
80 CM 120 CM	**Gövde:** Mat Lake MDF, Tam Açılır Frenli Çekmece **Kapak:** Frenli Kapak, Mat Lake MDF **Aksesuar:** Çerçeveli Ayna	Beyaz Krem Antrasit Siyah Somon Kırmızı Sarı Mavi Yeşil	Etajerli seramik lavabo



Ölçü	Malzeme	Renkler	Lavabo
80 CM 120 CM	**Gövde:** Mat Lake MDF, Tam Açılır Frenli Çekmece **Kapak:** Frenli Kapak, Mat Lake MDF **Aksesuar:** Çerçeveli Ayna	Beyaz Krem Antrasit Siyah Somon Kırmızı Sarı Mavi Yeşil	Etajerli seramik lavabo



Ölçü	Malzeme	Renkler	Lavabo
80 CM 120 CM	**Gövde:** Mat Lake MDF, Tam Açılır Frenli Çekmece **Kapak:** Frenli Kapak, Mat Lake MDF **Aksesuar:** Çerçeveli Ayna	Beyaz Krem Antrasit Siyah Somon Kırmızı Sarı Mavi Yeşil	Etajerli seramik lavabo

-TOSKANO TEKNİK ÇİZİM

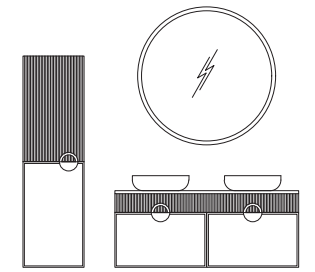

-TOSKANO 100

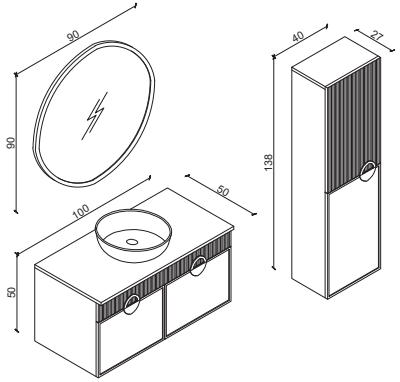

-TOSKANO 120

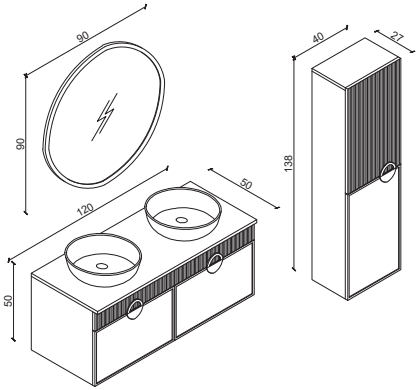

-TOSKANO 160

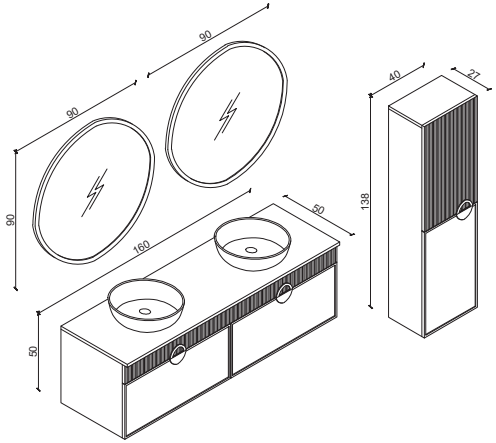


Secret Rendezvous

FLORANSA





Ölçü	Malzeme	Renkler	Lavabo
100 CM	**Gövde:** Mat Lake MDF, **Kapak:** Nervürlü Cam **Aksesuar:** Çerçeveli Ledli Ayna	Beyaz Siyah Sarı Somon	Etajerli seramik lavabo

Ölçü	Malzeme	Renkler	Lavabo
100 CM	**Gövde:** Mat Lake MDF, **Kapak:** Nervürlü Cam **Aksesuar:** Çerçeveli Ledli Ayna	Beyaz Siyah Sarı Somon	Etajerli seramik lavabo

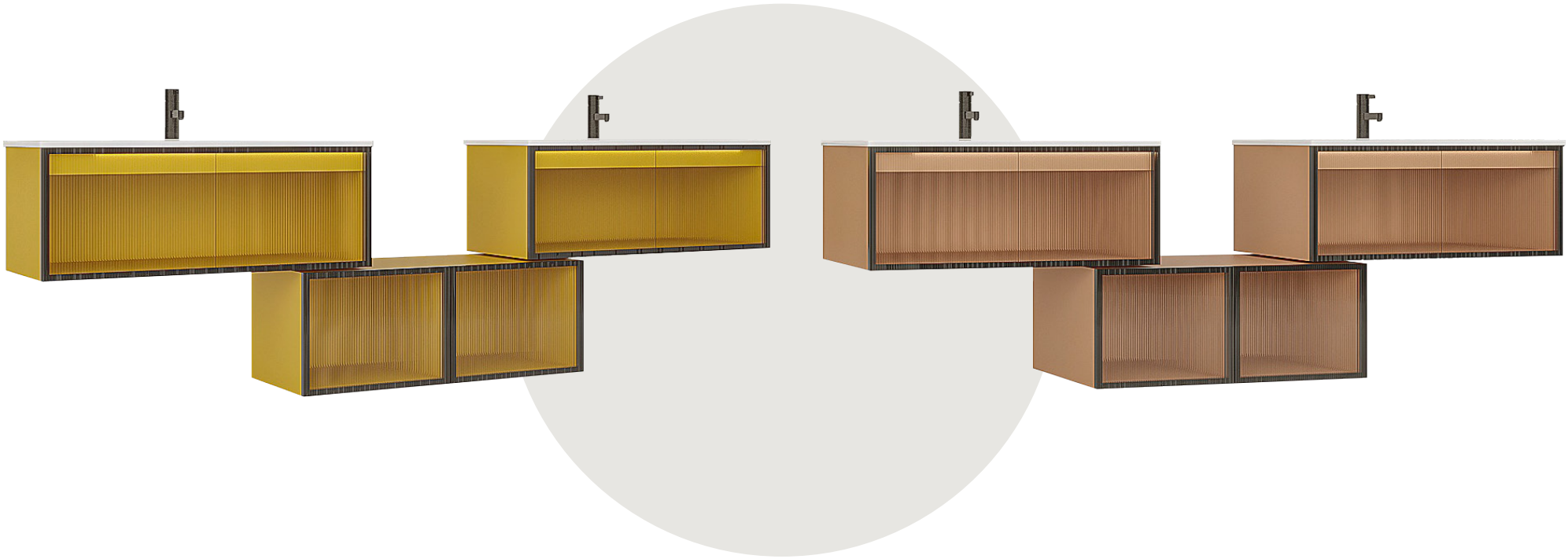

Ölçü	Malzeme	Renkler	Lavabo
100 CM	**Gövde:** Mat Lake MDF, **Kapak:** Nervürlü Cam **Aksesuar:** Çerçeveli Ledli Ayna	Beyaz Siyah Sarı Somon	Etajerli seramik lavabo

İtalya Serisi'nin kalitesi ve dayanıklılığı da göz ard edilemez. Her bir ürün, yüksek kaliteli malzemelerden üretilir ve uzun ömürlü kullanım sağlar. Ayrıca, temizlik ve bakımı kolaydır, böylece banyonuzda temizlik ve düzeni korumanızı sağlar.

Ölçü	Malzeme	Renkler	Lavabo
100 CM	**Gövde:** Mat Lake MDF, **Kapak:** Nervürlü Cam **Aksesuar:** Çerçeveli Ledli Ayna	Beyaz Siyah Sarı Somon	Etajerli seramik lavabo





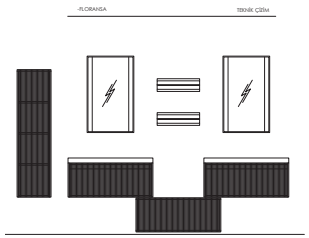

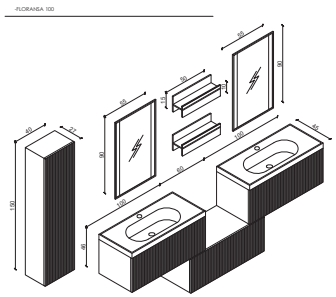

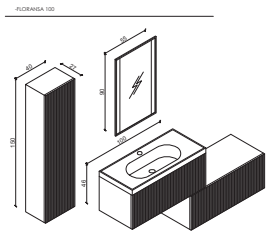

SİENA



Ölçü	Malzeme	Renkler	Lavabo
100 CM 120 CM	**Gövde:** Mat Lake MDF **Kapak:** Frenli Kapak, Ahşap Kaplama	Beyaz Krem Antrasit Siyah Sarı Mavi Yeşil Kırmızı / Meşe Ceviz	Tezgah üstü seramik lavabo

Ölçü	Malzeme	Renkler	Lavabo
100 CM 120 CM	**Gövde:** Mat Lake MDF **Kapak:** Frenli Kapak, Ahşap Kaplama	Beyaz Krem Antrasit Siyah Sarı Mavi Yeşil Kırmızı / Meşe Ceviz	Tezgah üstü seramik lavabo

Ölçü	Malzeme	Renkler	Lavabo
100 CM 120 CM	**Gövde:** Mat Lake MDF **Kapak:** Frenli Kapak, Ahşap Kaplama	Beyaz Krem Antrasit Siyah Sarı Mavi Yeşil Kırmızı / Meşe Ceviz	Tezgah üstü seramik lavabo

Ölçü	Malzeme	Renkler	Lavabo
100 CM 120 CM	**Gövde:** Mat Lake MDF **Kapak:** Frenli Kapak, Ahşap Kaplama	Beyaz Krem Antrasit Siyah Sarı Mavi Yeşil Kırmızı / Meşe Ceviz	Tezgah üstü seramik lavabo





Ölçü	Malzeme	Renkler	Lavabo
100 CM 120 CM	**Gövde:** Mat Lake MDF **Kapak:** Frenli Kapak, Ahşap Kaplama	Beyaz Krem Antrasit Siyah Sarı Mavi Yeşil Kırmızı / Meşe Ceviz	Tezgah üstü seramik lavabo



Ölçü	Malzeme	Renkler	Lavabo
100 CM 120 CM	**Gövde:** Mat Lake MDF **Kapak:** Frenli Kapak, Ahşap Kaplama	Beyaz Krem Antrasit Siyah Sarı Mavi Yeşil Kırmızı / Meşe Ceviz	Tezgah üstü seramik lavabo



Ölçü	Malzeme	Renkler	Lavabo
100 CM 120 CM	**Gövde:** Mat Lake MDF **Kapak:** Frenli Kapak, Ahşap Kaplama	Beyaz Krem Antrasit Siyah Sarı Mavi Yeşil Kırmızı / Meşe Ceviz	Tezgah üstü seramik lavabo

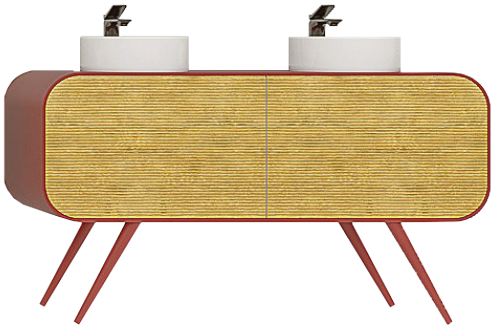

Ölçü	Malzeme	Renkler	Lavabo
100 CM 120 CM	**Gövde:** Mat Lake MDF **Kapak:** Frenli Kapak, Ahşap Kaplama	Beyaz Krem Antrasit Siyah Sarı Mavi Yeşil Kırmızı / Meşe Ceviz	Tezgah üstü seramik lavabo





Ölçü	Malzeme	Renkler	Lavabo
100 CM 120 CM	**Gövde:** Mat Lake MDF **Kapak:** Frenli Kapak, Ahşap Kaplama	Beyaz Krem Antrasit Siyah Sarı Mavi Yeşil Kırmızı / Meşe Ceviz	Tezgah üstü seramik lavabo



Ölçü	Malzeme	Renkler	Lavabo
100 CM 120 CM	**Gövde:** Mat Lake MDF **Kapak:** Frenli Kapak, Ahşap Kaplama	Beyaz Krem Antrasit Siyah Sarı Mavi Yeşil Kırmızı / Meşe Ceviz	Tezgah üstü seramik lavabo



Ölçü	Malzeme	Renkler	Lavabo
100 CM 120 CM	**Gövde:** Mat Lake MDF **Kapak:** Frenli Kapak, Ahşap Kaplama	Beyaz Krem Antrasit Siyah Sarı Mavi Yeşil Kırmızı / Meşe Ceviz	Tezgah üstü seramik lavabo



Ölçü	Malzeme	Renkler	Lavabo
100 CM 120 CM	**Gövde:** Mat Lake MDF **Kapak:** Frenli Kapak, Ahşap Kaplama	Beyaz Krem Antrasit Siyah Sarı Mavi Yeşil Kırmızı / Meşe Ceviz	Tezgah üstü seramik lavabo

-SİENA TEKNİK ÇİZİM

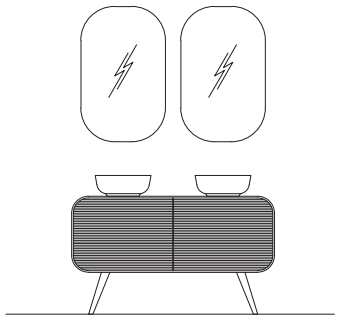

-SİENA 100

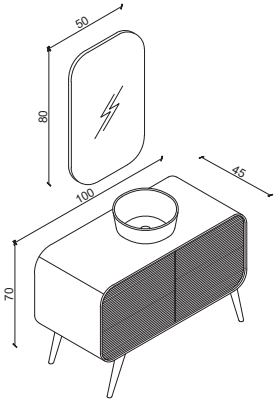

-SİENA 120

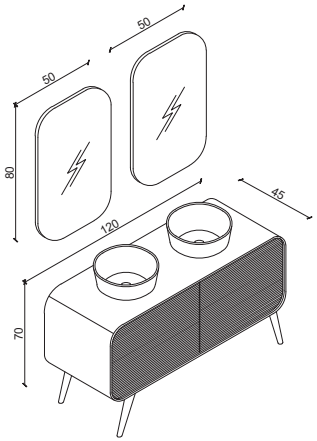





Ölçü	Malzeme	Renkler	Lavabo
100 CM 120 CM	**Gövde:** Mat Lake MDF **Kapak:** Frenli Kapak, Ahşap Kaplama	Beyaz Krem Antrasit Siyah Sarı Mavi Yeşil Kırmızı / Meşe Ceviz	Tezgah üstü seramik lavabo



Ölçü	Malzeme	Renkler	Lavabo
100 CM 120 CM	**Gövde:** Mat Lake MDF **Kapak:** Frenli Kapak, Ahşap Kaplama	Beyaz Krem Antrasit Siyah Sarı Mavi Yeşil Kırmızı / Meşe Ceviz	Tezgah üstü seramik lavabo



Ölçü	Malzeme	Renkler	Lavabo
100 CM 120 CM	**Gövde:** Mat Lake MDF **Kapak:** Frenli Kapak, Ahşap Kaplama	Beyaz Krem Antrasit Siyah Sarı Mavi Yeşil Kırmızı / Meşe Ceviz	Tezgah üstü seramik lavabo



Ölçü	Malzeme	Renkler	Lavabo
100 CM 120 CM	**Gövde:** Mat Lake MDF **Kapak:** Frenli Kapak, Ahşap Kaplama	Beyaz Krem Antrasit Siyah Sarı Mavi Yeşil Kırmızı / Meşe Ceviz	Tezgah üstü seramik lavabo

Qurna'nın ***İtalya Serisi***, banyonuzda estetiği ve fonksiyonelliği buluşturan çift lavabolu çözümler sunar. Renk, model ve ölçü seçenekleriyle size kişiselleştirme imkanı sunarak, banyonuzun tarzını tam olarak yansıtmanızı sağlar.



NAPOLİ









Ölçü	Malzeme	Renkler	Lavabo
160 CM	**Gövde:** Mat Lake MDF, Tam Açılır Frenli Çekmece **Kapak:** Frenli Kapak, Mat Lake MDF **Aksesuar:** Ayna	Beyaz Antrasit Siyah Mavi Sarı Somon Kırmızı Yeşil	Cam tezgahlı, tezgah üstü seramik lavabo

Ölçü	Malzeme	Renkler	Lavabo
160 CM	**Gövde:** Mat Lake MDF, Tam Açılır Frenli Çekmece **Kapak:** Frenli Kapak, Mat Lake MDF **Aksesuar:** Ayna	Beyaz Antrasit Siyah Mavi Sarı Somon Kırmızı Yeşil	Cam tezgahlı, tezgah üstü seramik lavabo

Ölçü	Malzeme	Renkler	Lavabo
160 CM	**Gövde:** Mat Lake MDF, Tam Açılır Frenli Çekmece **Kapak:** Frenli Kapak, Mat Lake MDF **Aksesuar:** Ayna	Beyaz Antrasit Siyah Mavi Sarı Somon Kırmızı Yeşil	Cam tezgahlı, tezgah üstü seramik lavabo

Ölçü	Malzeme	Renkler	Lavabo
160 CM	**Gövde:** Mat Lake MDF, Tam Açılır Frenli Çekmece **Kapak:** Frenli Kapak, Mat Lake MDF **Aksesuar:** Ayna	Beyaz Antrasit Siyah Mavi Sarı Somon Kırmızı Yeşil	Cam tezgahlı, tezgah üstü seramik lavabo

NAPOLİ



Ölçü	Malzeme	Renkler	Lavabo
160 CM	**Gövde:** Mat Lake MDF, Tam Açılır Frenli Çekmece **Kapak:** Frenli Kapak, Mat Lake MDF **Aksesuar:** Ayna	Beyaz Antrasit Siyah Mavi Sarı Somon Kırmızı Yeşil	Cam tezgahlı, tezgah üstü seramik lavabo

Ölçü	Malzeme	Renkler	Lavabo
160 CM	**Gövde:** Mat Lake MDF, Tam Açılır Frenli Çekmece **Kapak:** Frenli Kapak, Mat Lake MDF **Aksesuar:** Ayna	Beyaz Antrasit Siyah Mavi Sarı Somon Kırmızı Yeşil	Cam tezgahlı, tezgah üstü seramik lavabo

Ölçü	Malzeme	Renkler	Lavabo
160 CM	**Gövde:** Mat Lake MDF, Tam Açılır Frenli Çekmece **Kapak:** Frenli Kapak, Mat Lake MDF **Aksesuar:** Ayna	Beyaz Antrasit Siyah Mavi Sarı Somon Kırmızı Yeşil	Cam tezgahlı, tezgah üstü seramik lavabo

Ölçü	Malzeme	Renkler	Lavabo
160 CM	**Gövde:** Mat Lake MDF, Tam Açılır Frenli Çekmece **Kapak:** Frenli Kapak, Mat Lake MDF **Aksesuar:** Ayna	Beyaz Antrasit Siyah Mavi Sarı Somon Kırmızı Yeşil	Cam tezgahlı, tezgah üstü seramik lavabo





-NAPOLİ TEKNİK ÇİZİM -NAPOLİ 160

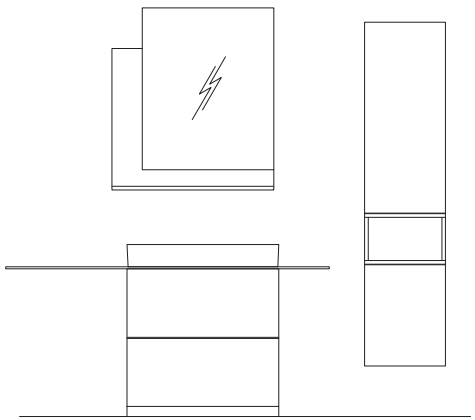

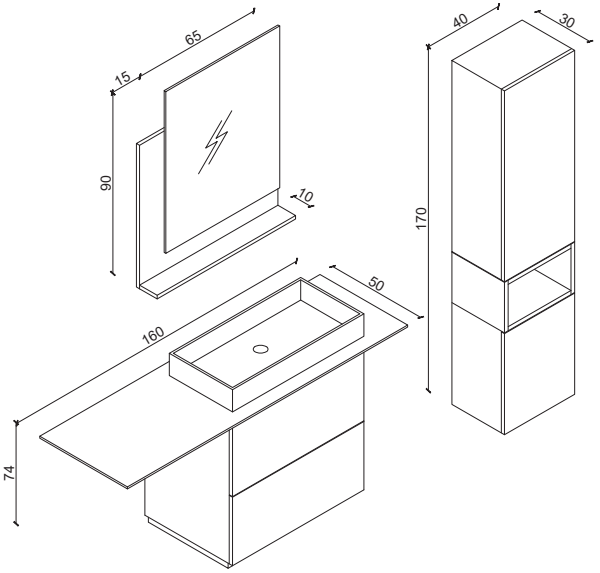

qurna



VERONA



Ölçü	Malzeme	Renkler	Lavabo
80 CM 100 CM 120 CM 160 CM	**Gövde:** Mat Lake MDF, **Kapak:** Frenli Kapak, Mat Lake MDF	Beyaz Krem Antrasit Siyah Somon Kırmızı Sarı Mavi Yeşil	Porselen tezgahlı, tezgah üstü seramik lavabo

Ölçü	Malzeme	Renkler	Lavabo
80 CM 100 CM 120 CM 160 CM	**Gövde:** Mat Lake MDF, **Kapak:** Frenli Kapak, Mat Lake MDF	Beyaz Krem Antrasit Siyah Somon Kırmızı Sarı Mavi Yeşil	Porselen tezgahlı, tezgah üstü seramik lavabo

Ölçü	Malzeme	Renkler	Lavabo
80 CM 100 CM 120 CM 160 CM	**Gövde:** Mat Lake MDF, **Kapak:** Frenli Kapak, Mat Lake MDF	Beyaz Krem Antrasit Siyah Somon Kırmızı Sarı Mavi Yeşil	Porselen tezgahlı, tezgah üstü seramik lavabo



Ölçü	Malzeme	Renkler	Lavabo
80 CM 100 CM 120 CM 160 CM	**Gövde:** Mat Lake MDF, **Kapak:** Frenli Kapak, Mat Lake MDF	Beyaz Krem Antrasit Siyah Somon Kırmızı Sarı Mavi Yeşil	Porselen tezgahlı, tezgah üstü seramik lavabo



Ölçü	Malzeme	Renkler	Lavabo
80 CM 100 CM 120 CM 160 CM	**Gövde:** Mat Lake MDF, **Kapak:** Frenli Kapak, Mat Lake MDF	Beyaz Krem Antrasit Siyah Somon Kırmızı Sarı Mavi Yeşil	Porselen tezgahlı, tezgah üstü seramik lavabo



Ölçü	Malzeme	Renkler	Lavabo
80 CM 100 CM 120 CM 160 CM	**Gövde:** Mat Lake MDF, **Kapak:** Frenli Kapak, Mat Lake MDF	Beyaz Krem Antrasit Siyah Somon Kırmızı Sarı Mavi Yeşil	Porselen tezgahlı, tezgah üstü seramik lavabo





Ölçü	Malzeme	Renkler	Lavabo
80 CM 100 CM 120 CM 160 CM	**Gövde:** Mat Lake MDF, **Kapak:** Frenli Kapak, Mat Lake MDF	Beyaz Krem Antrasit Siyah Somon Kırmızı Sarı Mavi Yeşil	Porselen tezgahlı, tezgah üstü seramik lavabo



Ölçü	Malzeme	Renkler	Lavabo
80 CM 100 CM 120 CM 160 CM	**Gövde:** Mat Lake MDF, **Kapak:** Frenli Kapak, Mat Lake MDF	Beyaz Krem Antrasit Siyah Somon Kırmızı Sarı Mavi Yeşil	Porselen tezgahlı, tezgah üstü seramik lavabo



Ölçü	Malzeme	Renkler	Lavabo
80 CM 100 CM 120 CM 160 CM	**Gövde:** Mat Lake MDF, **Kapak:** Frenli Kapak, Mat Lake MDF	Beyaz Krem Antrasit Siyah Somon Kırmızı Sarı Mavi Yeşil	Porselen tezgahlı, tezgah üstü seramik lavabo

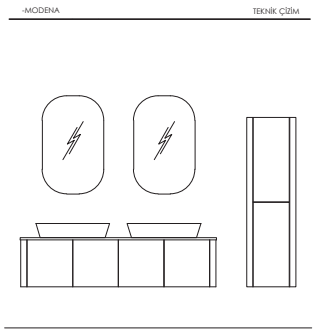

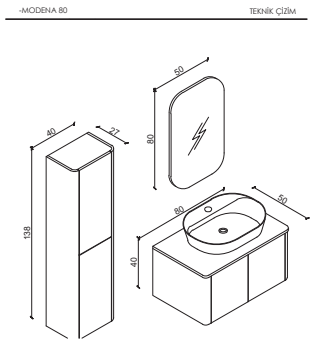

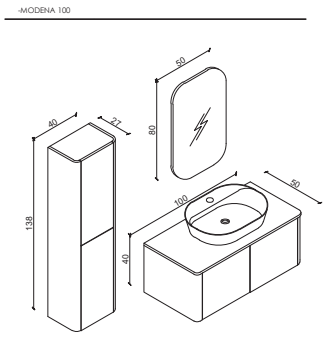

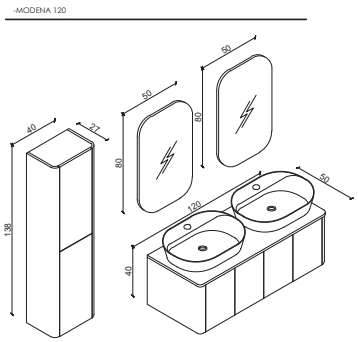

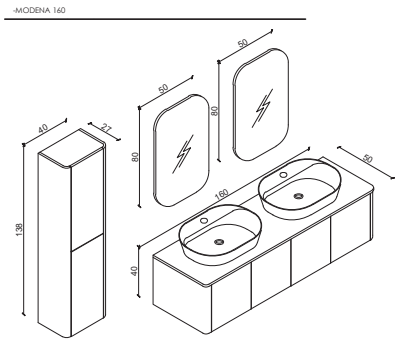















qurna

Qurna olarak, müşteri memnuniyetini ön planda tutuyoruz. Müşterilerimize geniş bir ürün yelpazesi sunarken, aynı zamanda sağlam ve dayanıklı ürünler sunmaktan gurur duyuyoruz.

Banyonuzun tarzını yükseltmek ve günlük yaşamınızı kolaylaştırmak için Qurna ürünlerini tercih edebilirsiniz.

Qurna ile banyonuzda tarzınızı yansıtın ve kendinizi şımartın.

Biz, size banyo alanınızda en iyi deneyimi sunmak için buradayız.





İLETİŞİM

Telefon: 0 212 876 50 76

E-Mail: info@qurna.com.tr

Ig/Fb/Twitter: @qurnafurniture

Adres: Ataköy 7-8-9-10 Mah
E-5 Çobançeşme Yanyol Mevki
Selenium Retro 9 A Blok No:16/1
Kat:02 İç Kapı: 34 Bakırköy İstanbul

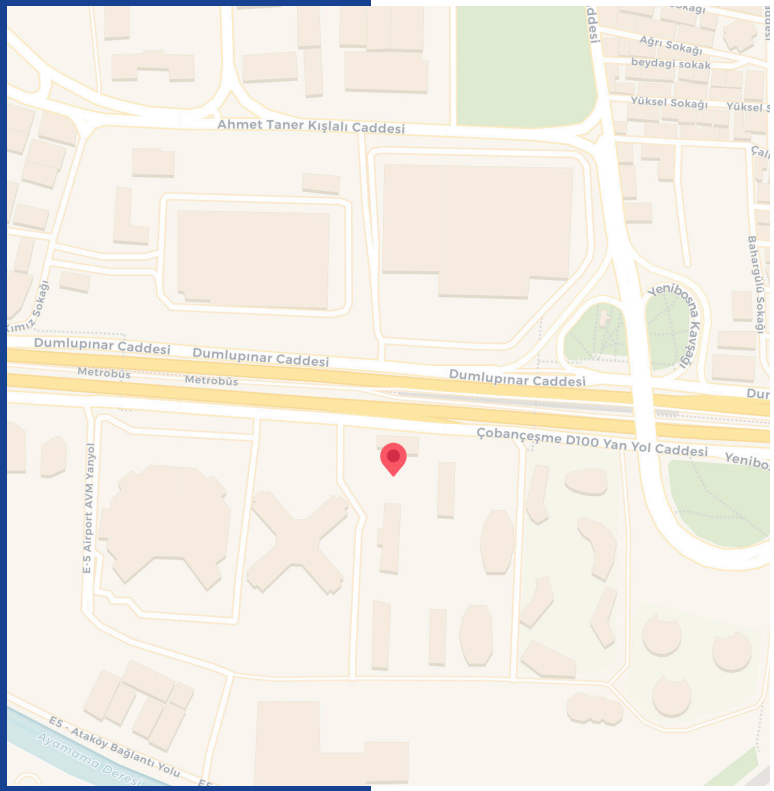

qurna

BİZ YEPYENİ BİR FİKİRLER SUNAN YARATICI MODERN TASARIMLAR ÜRETİYORUZ

